品名	一般農業用 ベル90°ベンド（VUベル） 略号 90B

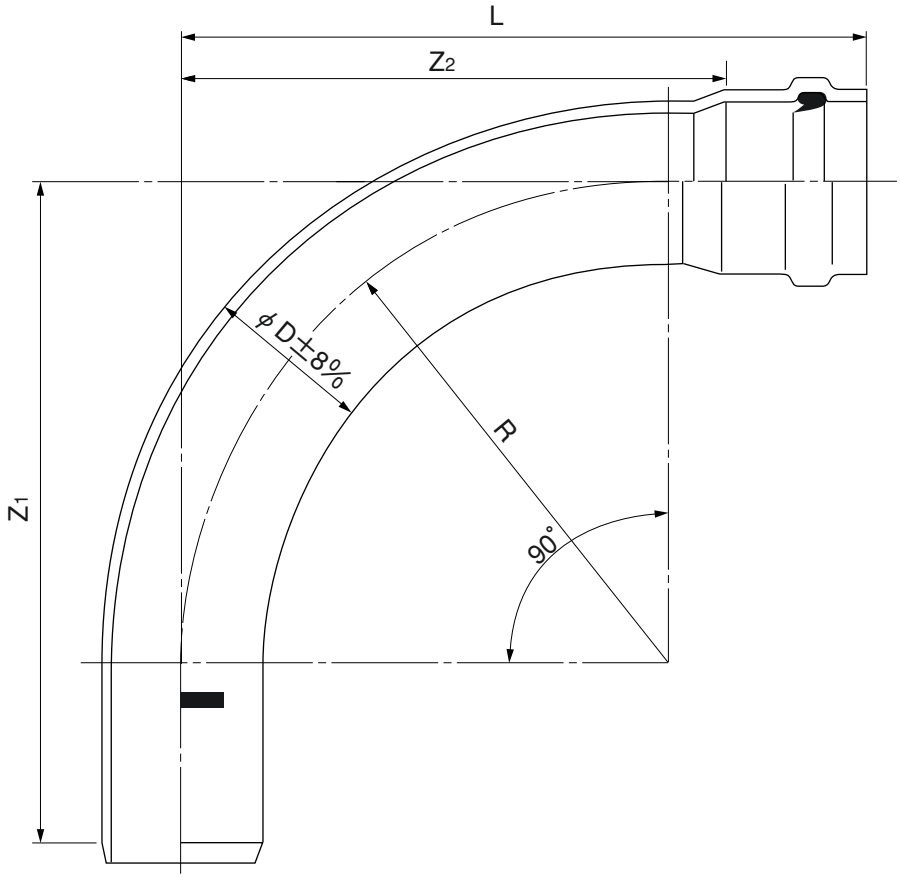

単位：mm

呼び径	L	Z1	Z2	D	R	参考質量
	参考寸法	基本寸法	基本寸法	基本寸法	（参　考）	(kg)
150	686	690± 70	530± 55	165.0	450	5.1
200	970	1000±100	800± 80	216.0	700	11.5
250	1335	1350±135	1150±115	267.0	1000	23.2
300	1550	1600±160	1350±135	318.0	1200	36.5
350	1820	1850±185	1600±160	370.0	1400	54.3
400	2185	2300±230	1950±195	420.0	1700	90.3
450	2505	2550±255	2250±225	470.0	1900	124.7
500	2725	2800±280	2450±245	520.0	2100	168.4

品名	一般農業用 ベル90°ベンド（VUベル） 略号 90B			図番	GN-038
製図	積水化学工業株式会社	年月日	2003.4.1	承認印	