品名	ハイスイマス トラップ（差し口形） UT右 100×100-150

（トラップ口径VU100・差し口）

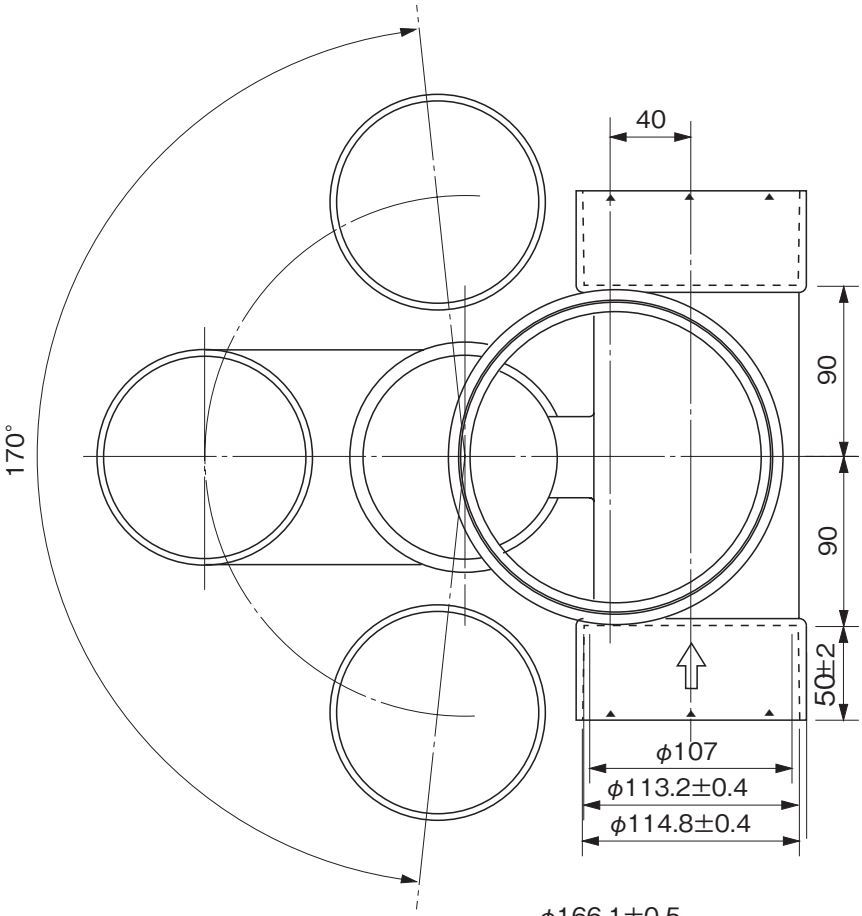

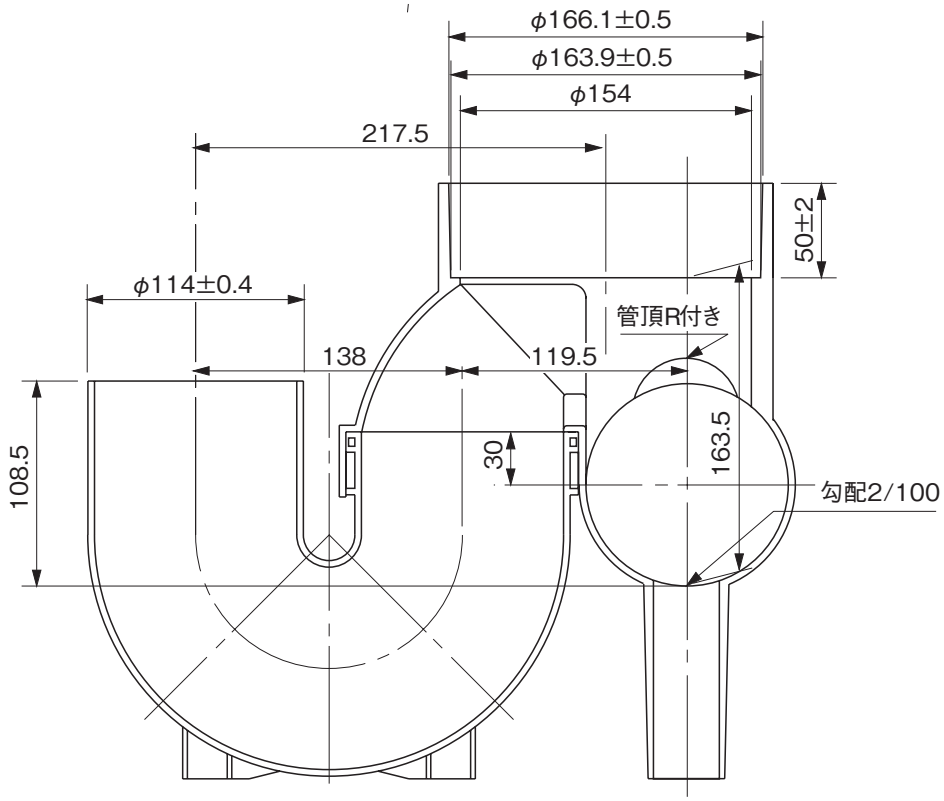

※許容差のない寸法は、参考寸法を示す。

品名	ハイスイマス トラップ（差し口形） UT右 100×100-150			図番	H-A-068
製図	積水化学工業 株式会社	年月日	2010.10.12	承認印	