品名	ハイスイマス 起点トラップ（受口形） UTK（受）100×75S-150

（トラップ口径VU75・受口）

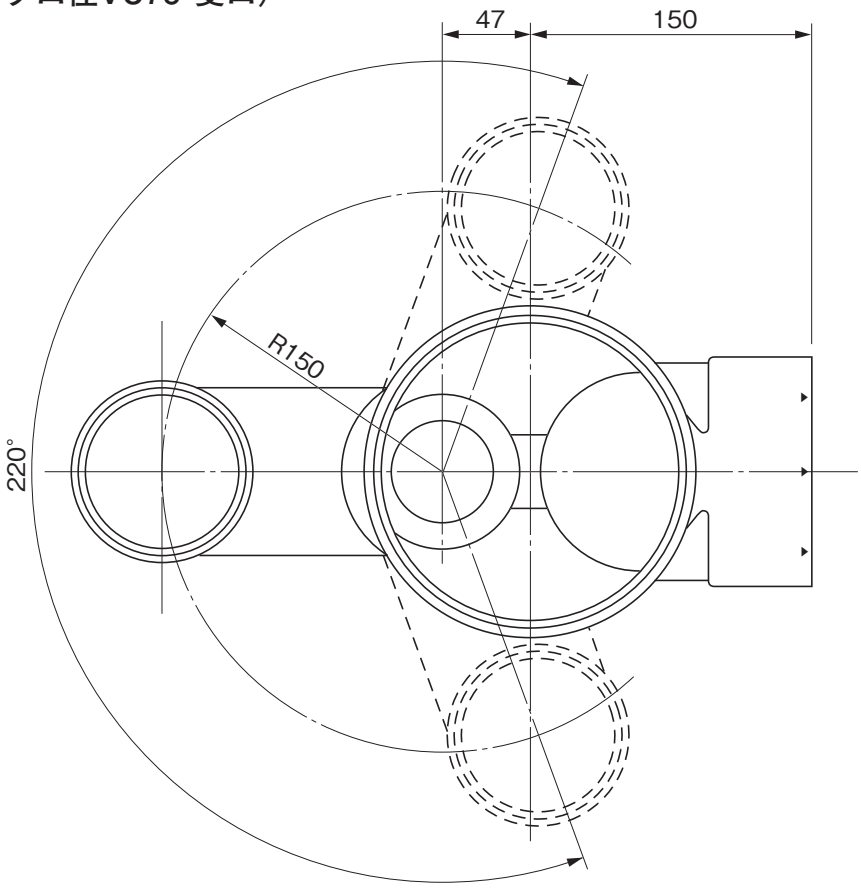

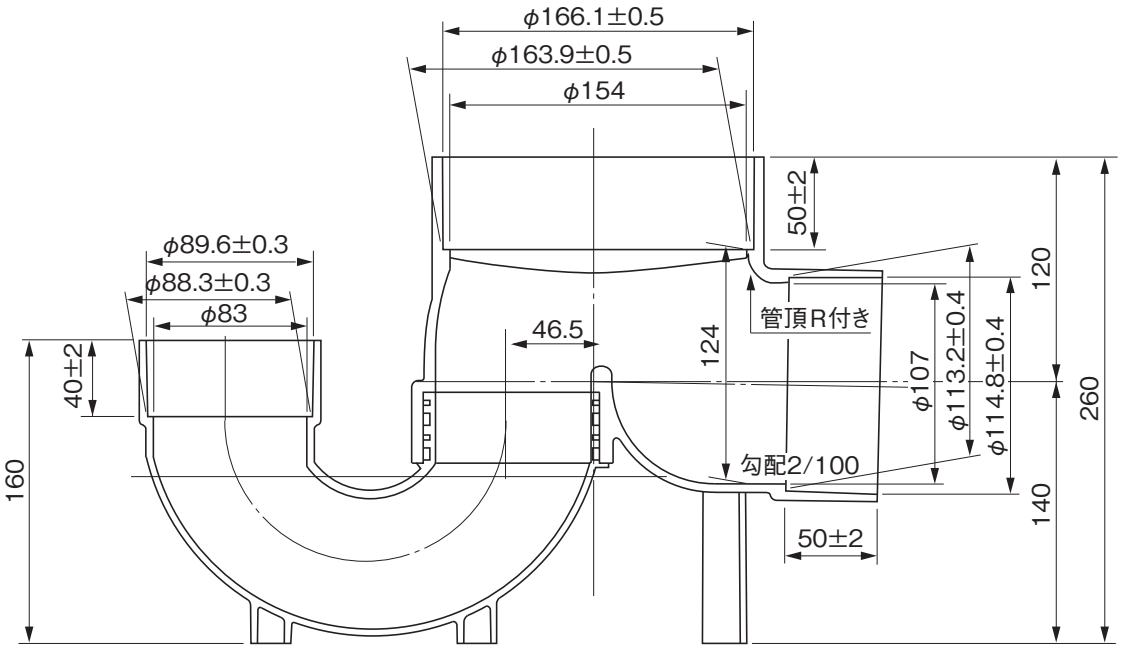

※許容差のない寸法は、参考寸法を示す。

品名	ハイスイマス 起点トラップ（受口形） UTK（受）100×75S-150			図番	H-A-046
製図	積水化学工業 株式会社	年月日	2020.8.7	承認印	