品名	下水道用リブ付硬質塩化ビニル管用 リブ90°自在枝付き管（受・受タイプ） 略号 TRF－PRP

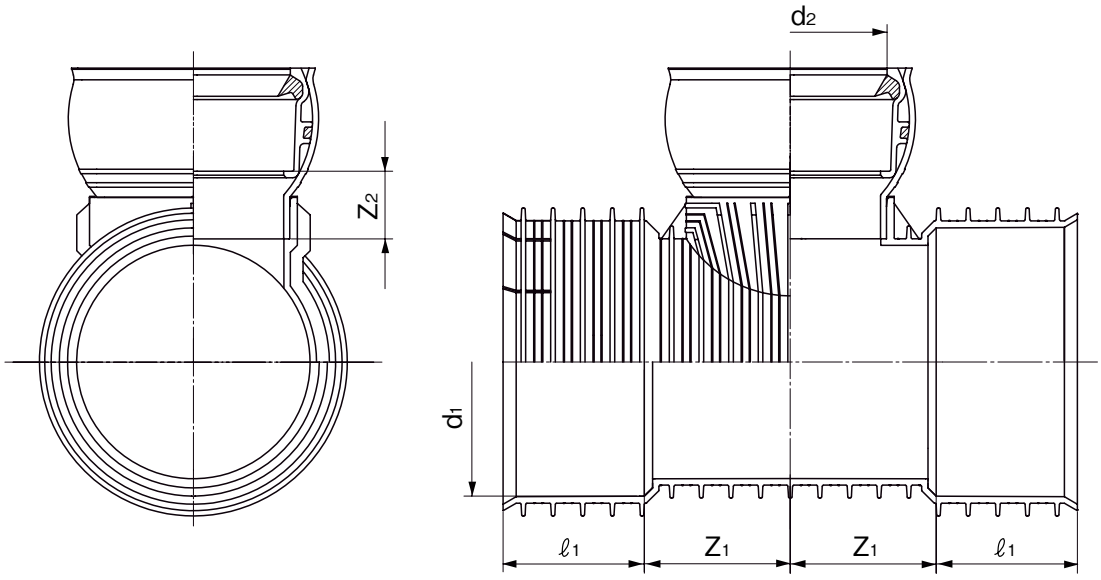

単位：mm

呼び径	ℓ1（最小）	Z1	Z2	d1（最小）	d2（最小）	規格 K-13	規格 PRP	品番
150×100	100	125	53	171.7	114.5		○	TRF1FAY
150×125			64		140.6		○	TRF1FBY
150×150			59		165.7			TRF1FCY
200×100	115		69	229.7	114.5		○	TRF2HAY
200×125			69		140.6		○	TRF2HBY
200×150			59		165.7		○	TRF2HCY

備考　1. 本製品には、リブ枝付き管本管用補助リング（2個）、
　　リブパイプ用ゴム輪が付属します。
　　2. 許容差のない寸法は、参考値とします。
　　3. ○は塩化ビニル管・継手協会規格品（PRP-11）。

品名	下水道用リブ付硬質塩化ビニル管用 リブ90°自在枝付き管（受・受タイプ）	図番	GS-PRP-035
作成日	2025.3.11	製図	積水化学工業株式会社