品名	下水道用硬質塩化ビニル管用 ゴム輪受口 15°・30°・45°・60°・75°自在曲管（差し口）

略号 15SR−F 30SR−F 45SR−F 60SR−F 75SR−F

配管記号

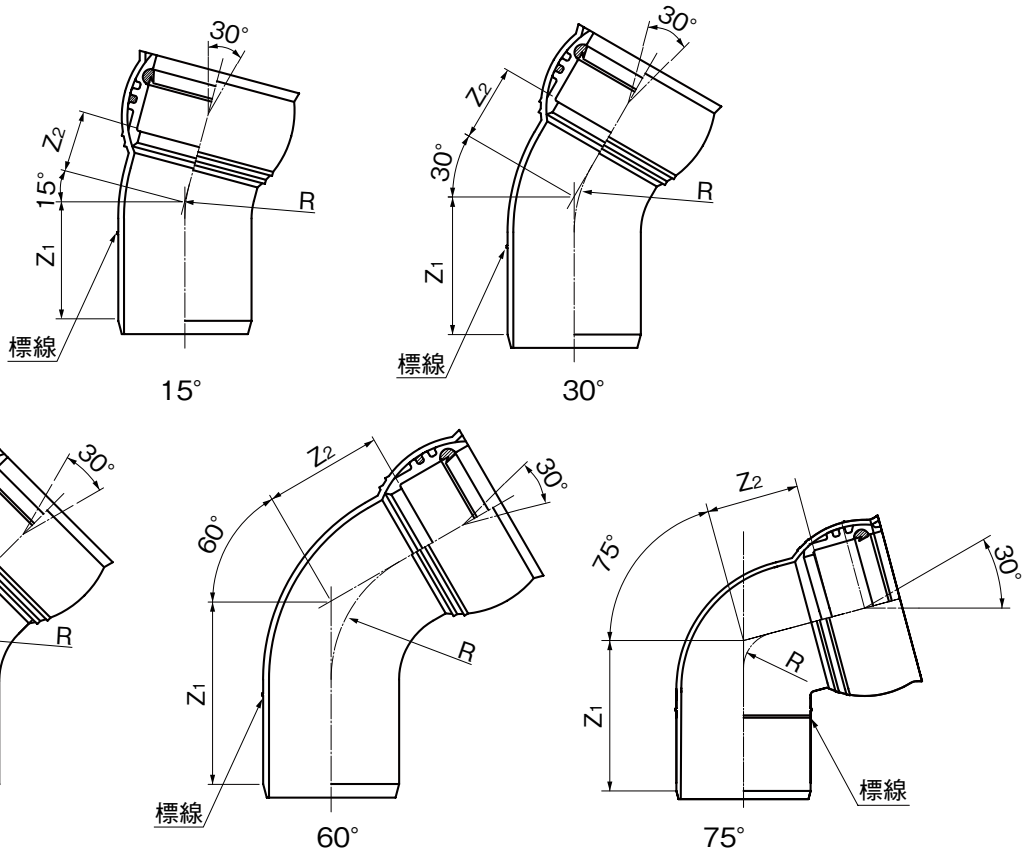

単位：mm

呼び径	15°				規格	30°				規格
	Z_1	Z_2	R	品　番	K-1	Z_1	Z_2	R	品　番	K-1
100	—	—	—	—		—	—	—	—	
125	118±15	53±15	200	F1SR1QM		146±15	81±15	200	F3SR1QM	
150	—	—	—	—		—	—	—	—	

呼び径	45°				規格	60°				規格
	Z_1	Z_2	R	品　番	K-1	Z_1	Z_2	R	品　番	K-1
100	—	—	—	—		—	—	—	—	
125	175±15	110±15	200	F4SR1QM		207±15	142±15	200	F6SR1QM	
150	—	—	—	—		—	—	—	—	

呼び径	75°				規格
	Z_1	Z_2	R	品　番	K-1
100	—	—	—	—	
125	270±15	200±15	200	F7SR1QC	●
150	—	—	—	—	

注）1. 自在角度は±15°です。
2. 許容差のない寸法は、参考値とします。
3. ●は日本下水道協会規格品（JSWAS K-1）。

品名	下水道用硬質塩化ビニル管用 ゴム輪受口 15°・30°・45°・60°・75°自在曲管（差し口）	図番	GS-EPP-092
年月日	2025.7.10	製図	積水化学工業株式会社