品名	下水道用硬質塩化ビニル管用 ゴム輪受口0°自在曲管（差し口）	略号 0SR－F 配管記号

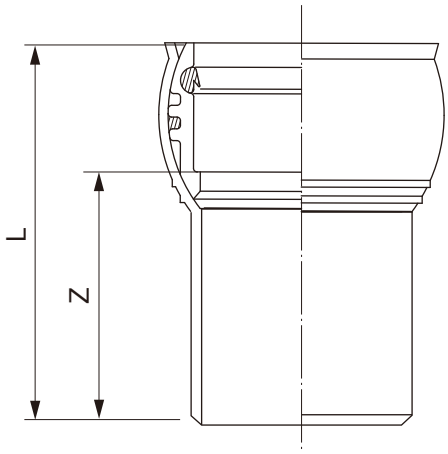

●加工品

単位：mm

呼び径	L	Z	規格 K-1	品　番
◎100	190	115±15	●	F0SR1HY
125	200	120±15	●	F0SR1QM
◎150	250	160±15	●	F0SR1FY
◎200	267	165±15	●	F0SR2HM

注）1. ◎は射出成形品です。
2. 自在角度は±15°です。
3. 許容差のない寸法は、参考値とします。
4. ●は日本下水道協会規格品（JSWAS K-1）。

品名	下水道用硬質塩化ビニル管用 ゴム輪受口0°自在曲管（差し口）	図番	GS-EPP-091
年月日	2026.2.1	製図	積水化学工業株式会社