品名	下水道用硬質塩化ビニル管用 ゴム輪受口45°曲管（差し口）	略号 45SR 配管記号

●射出成形品

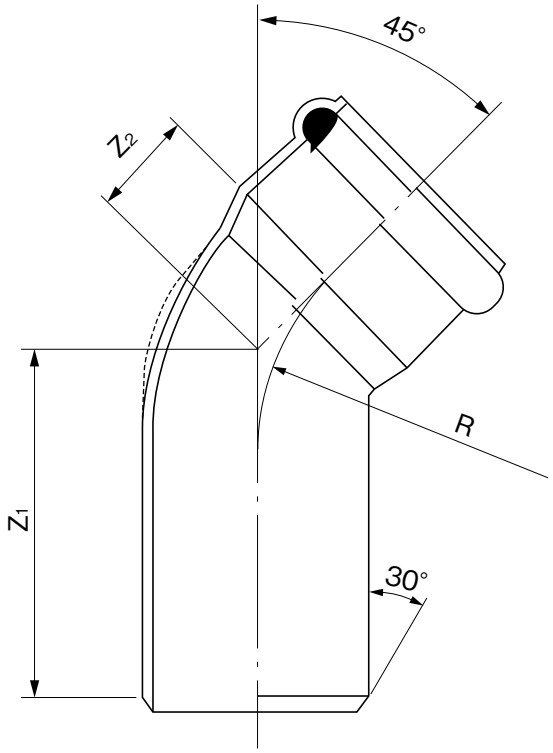

単位：mm

呼び径	Z_1	Z_2	R	規格 K-1	品　番
※ 100	167±15	51±15	60		4SR1HY
※ 125	175±15	55±15	70		4SR1QJ
※ 150	191±15	55±15	90		4SR1FJ
※ 200	228±15	70±15	110		4SR2HJ

注）1. ※印は射出成形品です。
2. 点線で示す形状は、射出成形品の場合の曲がり部のリブを表わします。
3. 許容差のない寸法は、参考値とします。

品名	下水道用硬質塩化ビニル管用 ゴム輪受口45°曲管（差し口）	図番	GS-EPP-085
年月日	2025.1.31	製図	積水化学工業株式会社