品名	下水道用硬質塩化ビニル管用 ゴム輪受口15°曲管（差し口）	略号 15SR 配管記号

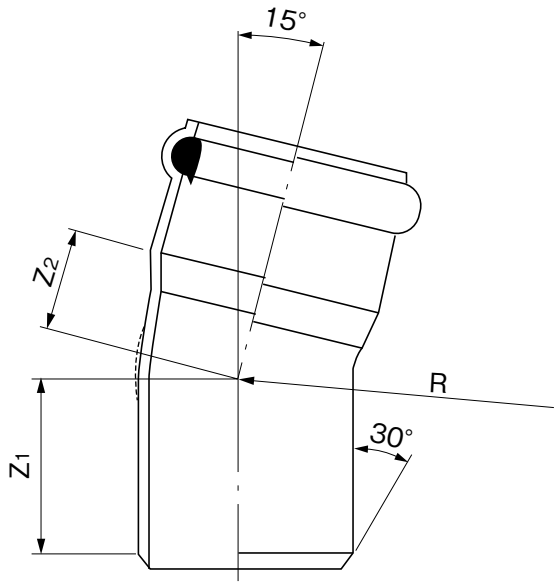

単位：mm

呼び径	Z_1	Z_2	R	規格 K-1	品　番
※ 100	110±15	30±15	54		1SR1HJ
125	118±15	53±15	200	●	1SR1Q
※ 150	129±15	34±15	90		1SR1FJ
200	149±15	72±15	280	●	1SR2H

注）1. ※印は射出成形品です。
2. 点線で示す形状は、射出成形品の場合の曲がり部のリブを表わします。
3. 許容差のない寸法は、参考値とします。
4. ●は日本下水道協会規格品（JSWAS K-1）。

品名	下水道用硬質塩化ビニル管用 ゴム輪受口15°曲管（差し口）	図番	GS-EPP-083
年月日	2025.1.31	製図	積水化学工業株式会社