品名	エスロン　エスロカチットS 床出しソケット（砲金製）

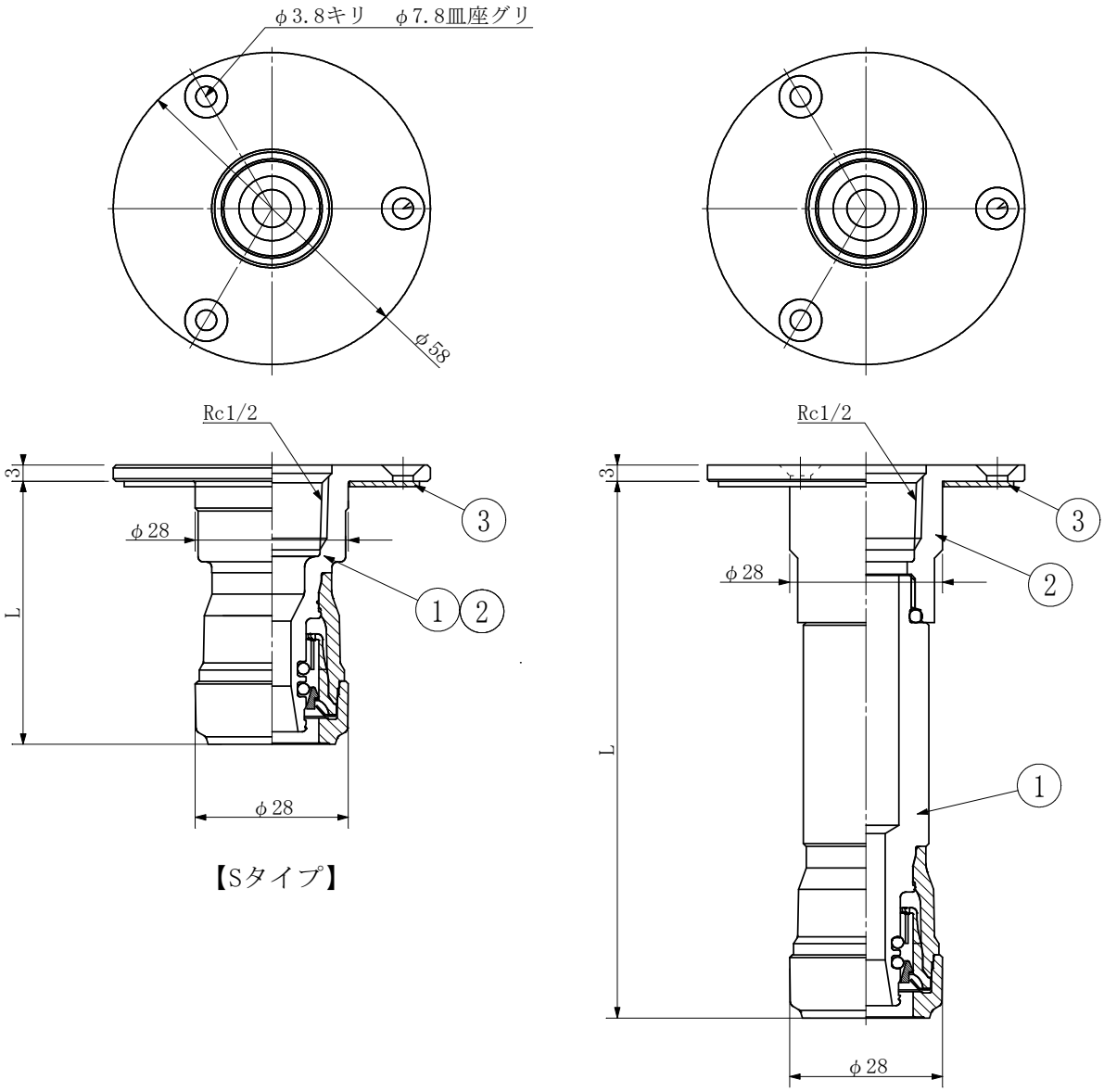

【Sタイプ】

【M,Lタイプ】

単位:mm

品番	呼び径	タイプ	L
SMYS13S	13×Rc1/2	S	48.9
SMYS13M	13×Rc1/2	M	99.8
SMYS13L	13×Rc1/2	L	149.8

番号	部品名	材質	個数	備考
①	本体	CAC406	1	Sﾀｲﾌﾟ
		CAC406C	1	M,Lﾀｲﾌﾟ
②	床出しフランジ	CAC406	1	Sﾀｲﾌﾟ
		C3771	1	M,Lﾀｲﾌﾟ
③	ﾊﾟｯｷﾝ	EPDM	1	t=1.0 白色ｺﾞﾑｼｰﾄ
付属	十字穴付皿ﾀｯﾋﾟﾝねじ	SUS304	3	3.5×20mm

品名	床出しソケット（砲金製）			図番	
製図	積水化学工業 株式会社	年月日	2017.10	承認印	