品名	エスロハイパーAW EFスクリュージョイント （メネジソケット）

［20、25、50の場合］

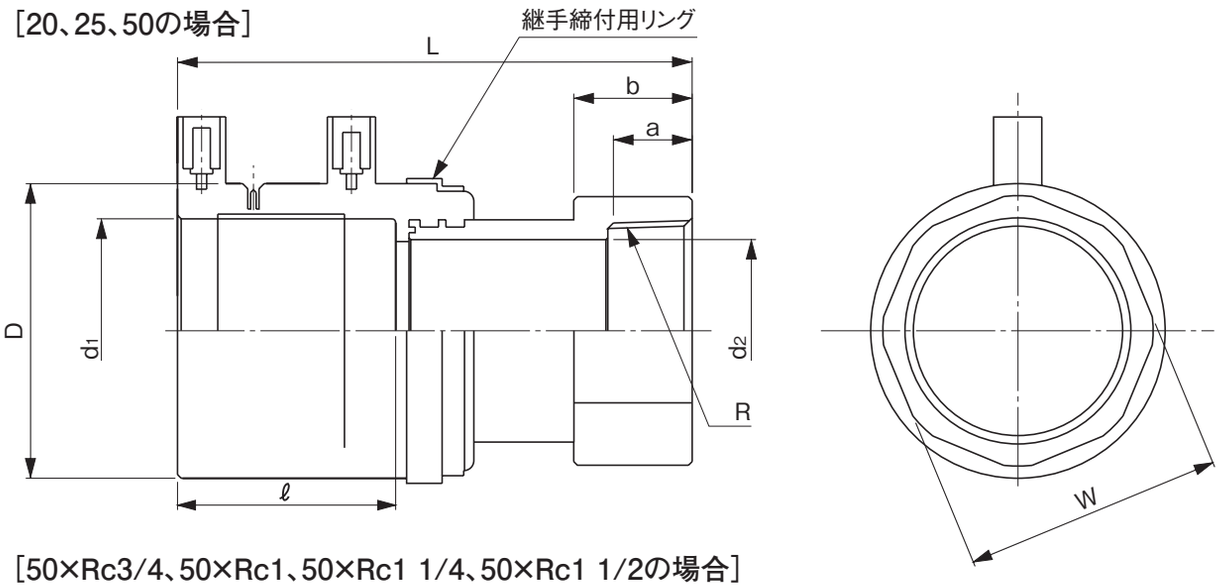

［50×Rc3/4、50×Rc1、50×Rc1 1/4、50×Rc1 1/2の場合］

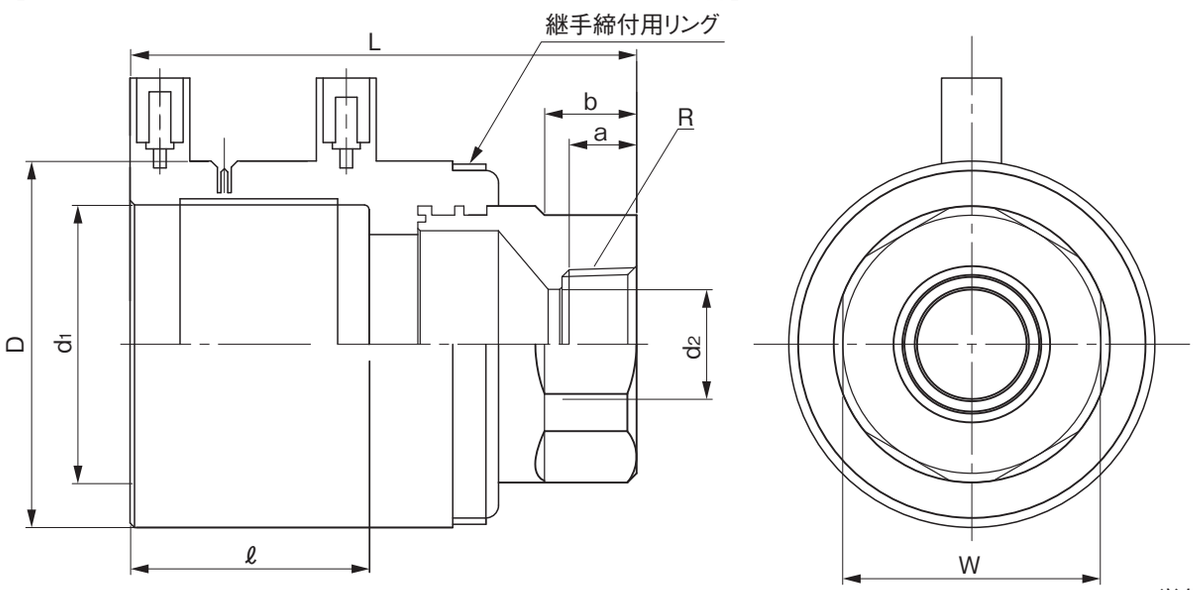

単位:mm

呼び径	D（参考）	d1	d2	L	ℓ（参考）	a（参考）	b（参考）	W	R	品　番
20	40	27.35±0.15	19.40±0.10	97±5	40	16.3	20	6角-32	Rc 3/4	KEMS20K
25	47	34.40±0.20	23.80±0.10	104±5	43	16.2	24	6角-41	Rc 1	KEMS25K
30	57	42.40±0.20	32.00±0.10	126±5	46	23.5	32	6角-50	Rc1 1/4	KEMS30K
40	64	48.40±0.20	38.00±0.10	129±5	46	23.5	32.5	6角-56	Rc1 1/2	KEMS40K
50	79	60.50±0.20	49.25±0.10	139±5	52	22.8	32	8角-70	Rc 2	KEMS50K
50×Rc 3/4	79	60.50±0.20	19.40±0.10	110±5	52	16.3	20	6角-56	Rc 3/4	KEMS504
50×Rc 1	79	60.50±0.20	23.80±0.10	110±5	52	16.2	20	6角-56	Rc 1	KEMS503
50×Rc 1 1/4	79	60.50±0.20	32.00±0.10	110±5	52	23.5	20	6角-56	Rc 1 1/4	KEMS502
50×Rc 1 1/2	79	60.50±0.20	38.00±0.10	110±5	52	23.5	20	6角-56	Rc 1 1/2	KEMS501

（備考）1）d1は平均内径を示す。
2）金具の材質はCAC 406（BC6）等とする。
3）継手締付用リングの材質はSUS 304とする。
4）ネジ部はテーパーネジとする。

品名	エスロハイパーAW EFスクリュージョイント （メネジソケット）	図番	SHAW-26
作成日	2025.3.3	製図	積水化学工業株式会社