品名	ADｽﾘﾑﾊｲﾊﾟﾜｰ ﾛﾝｸﾞﾀｲﾌﾟ 80A 枝なし（差し口） 80　＜LPSN＞

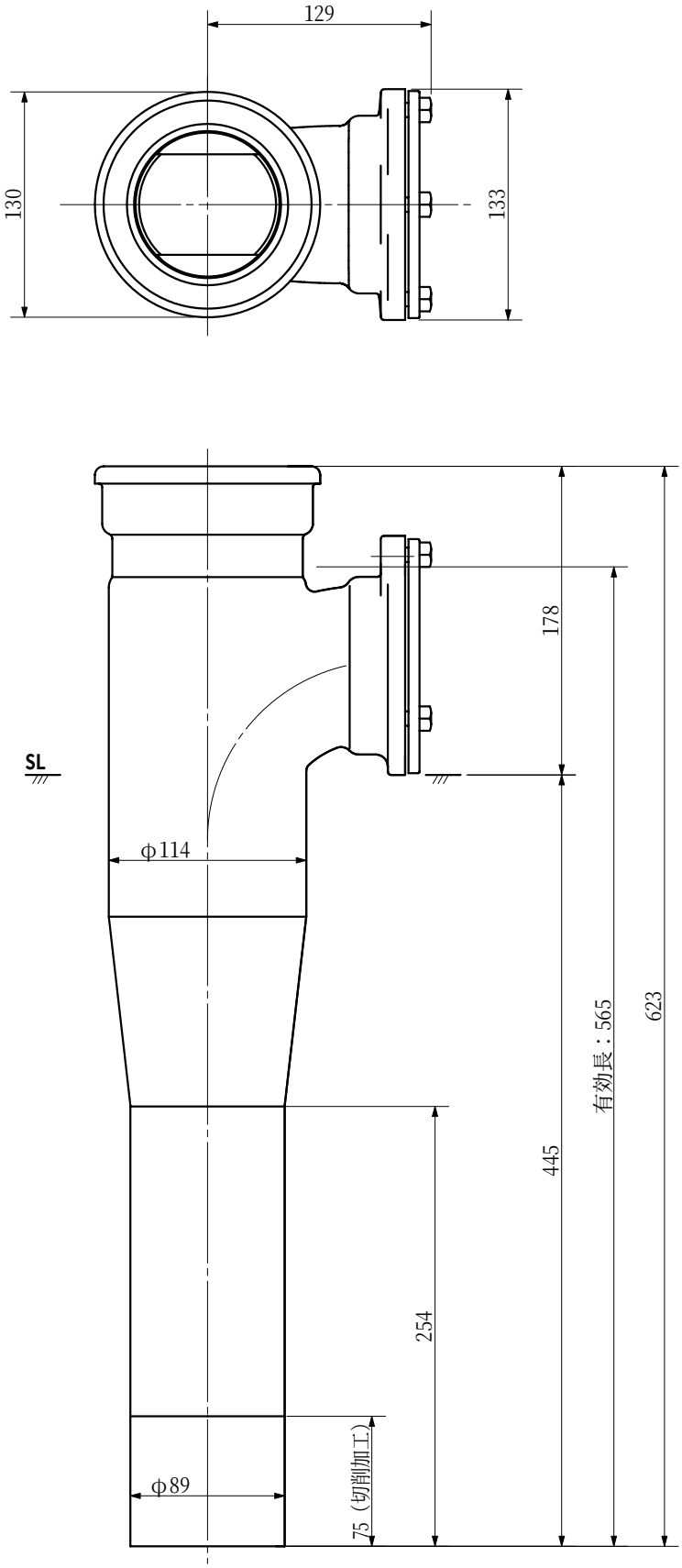

品名	ADｽﾘﾑﾊｲﾊﾟﾜｰ ﾛﾝｸﾞﾀｲﾌﾟ 80A 枝なし（差し口） 80　＜LPSN＞			図番	
製図	積水化学工業株式会社	年月日	2009.09	承認印	