割バンド（一組）

＜防振ゴム寸法＞

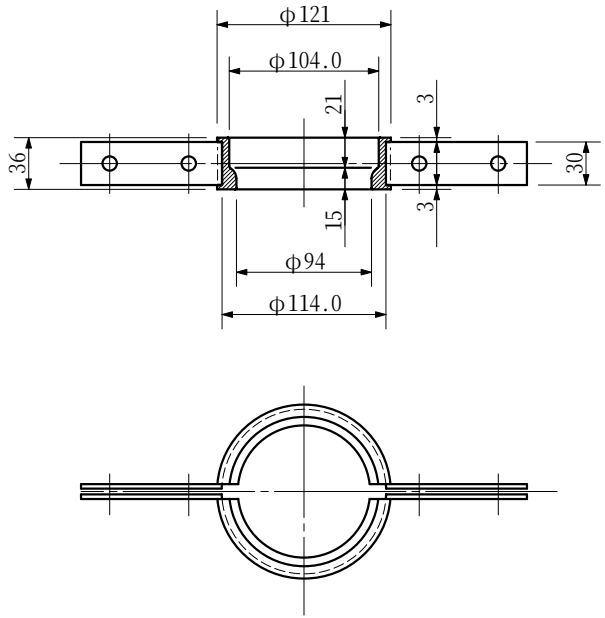

＜金具寸法＞　　板厚：３.０mm

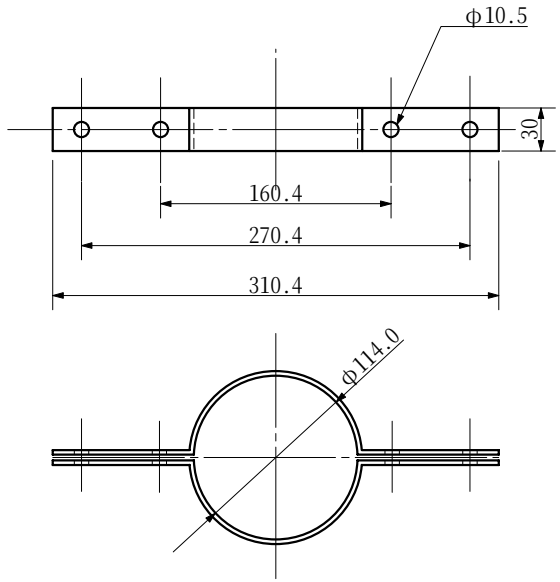

＜組立図＞

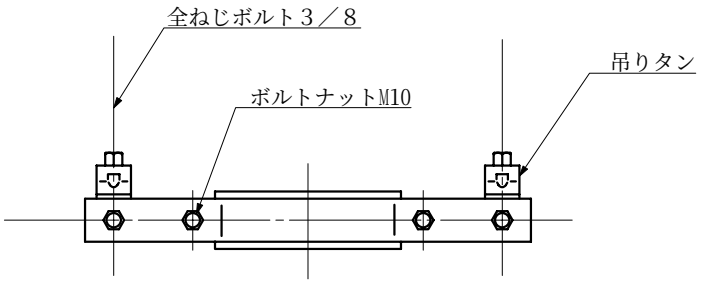

吊りタン（2個）	ボルトナット（4セット）
板厚：1.6mm 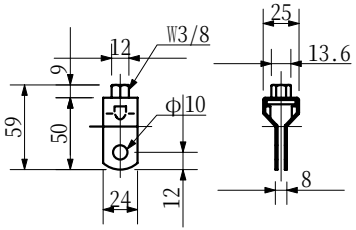	M10ボルト・ナット 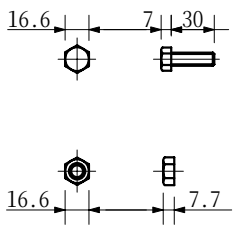

年 月 日	訂 正 事 項	印	

支持金具 部品寸法図

図名	脚部用　８０A　支持金具　SUS304	日付	平成13年11月30日
略号	SUSK　８０	縮尺	FREE
積水化学工業株式会社	承認 / 検図	設計 / 製図	
図番	製番		第三角法