品名	ADスリム継手RR　100A 2方向（差し口） 100-50×50　＜VA505SN＞

単位：mm

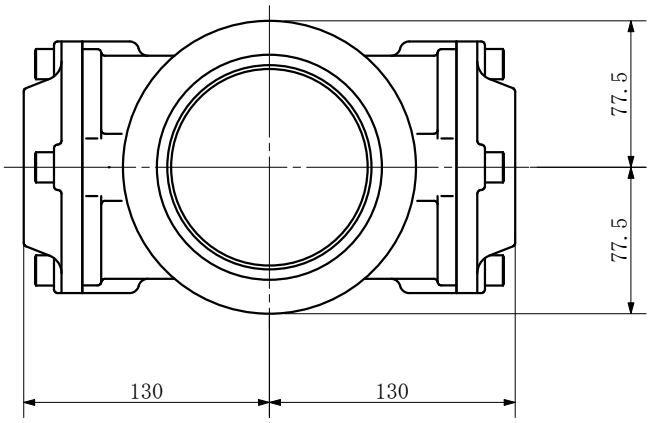

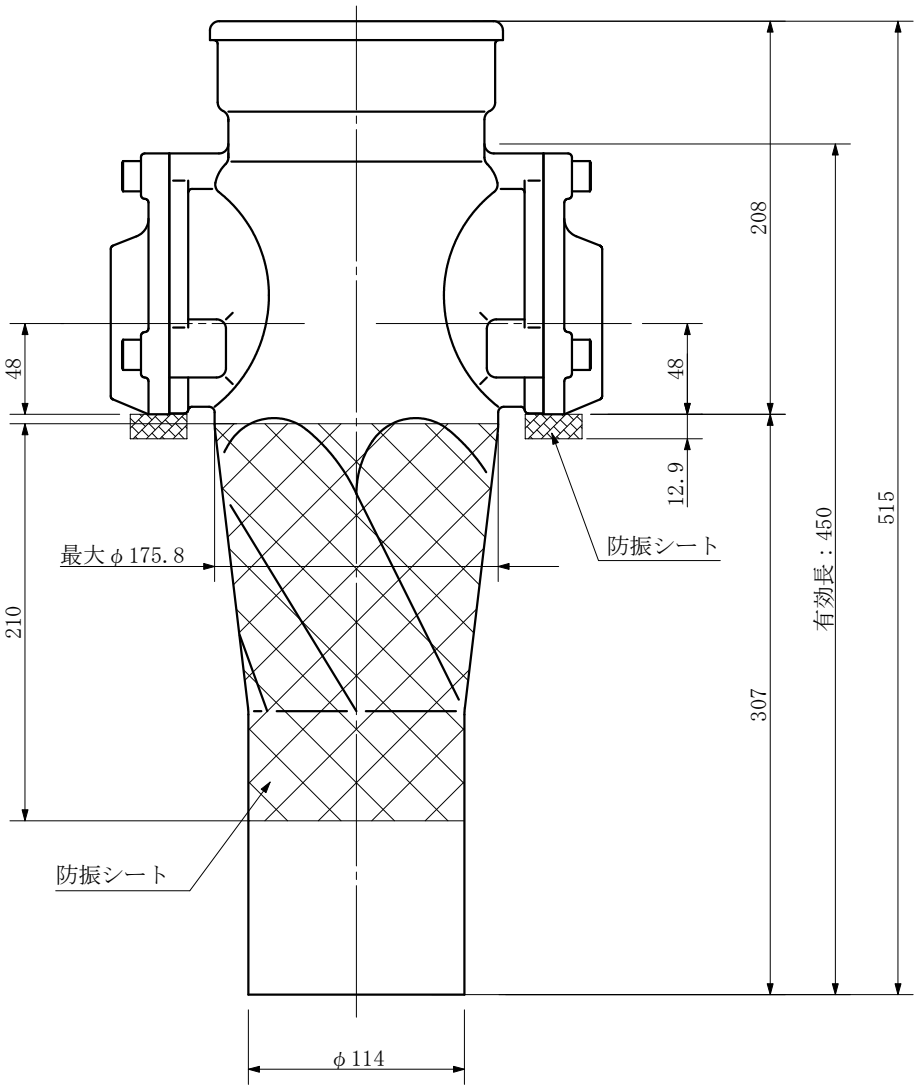

品名	ADスリム継手RR　100A 2方向（差し口） 100-50×50　＜VA505SN＞			図番	防振ｼｰﾄ（L=210）
製図	積水化学工業 株式会社	年月日	2011.12	承認印	