品名	ADｽﾘﾑﾊｲﾊﾟﾜｰ 標準ﾀｲﾌﾟ 80A 1方向（差し口） 80－65　＜VP6SN＞

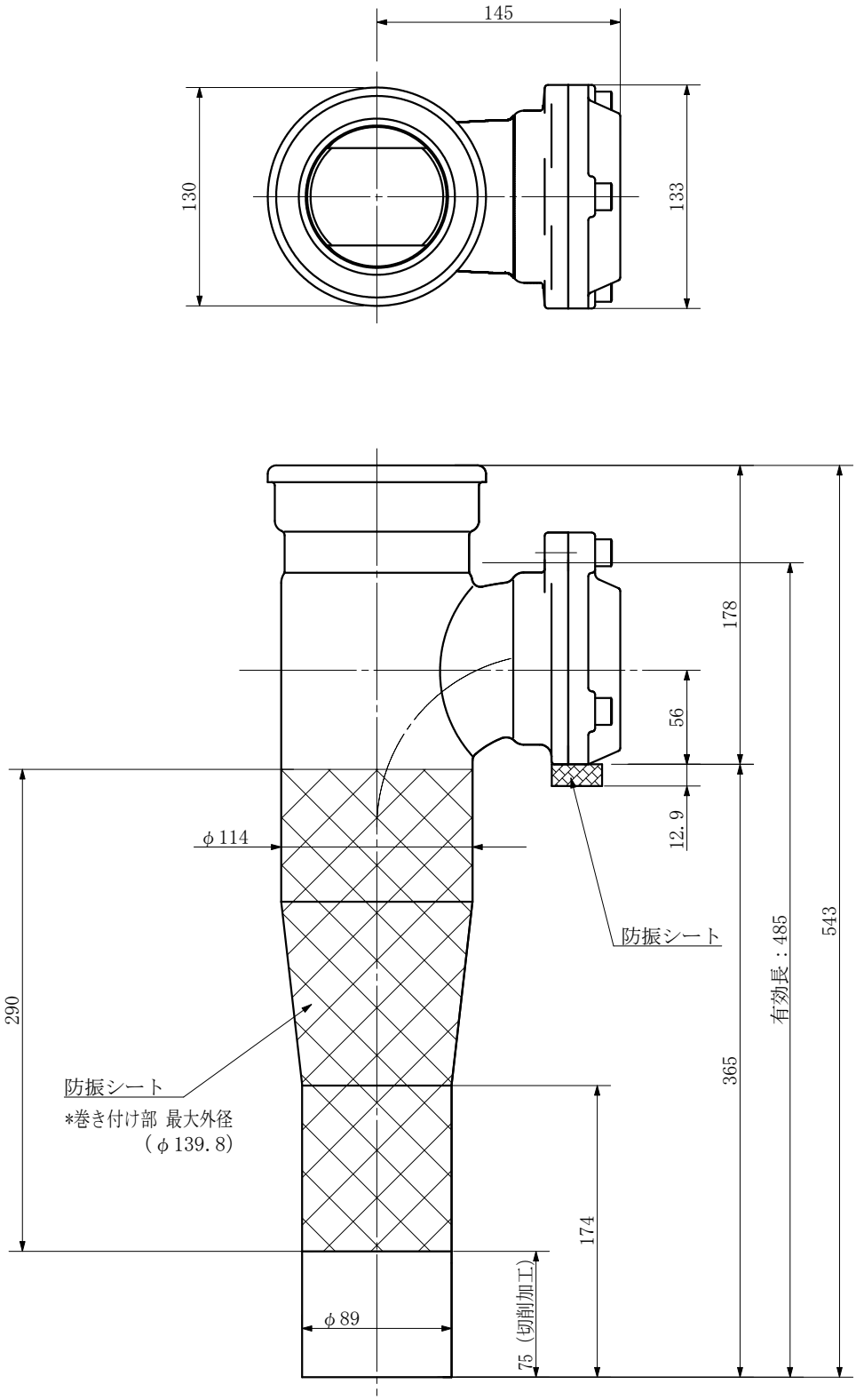

品名	ADｽﾘﾑﾊｲﾊﾟﾜｰ 標準ﾀｲﾌﾟ 80A 1方向（差し口） 80－65　＜VP6SN＞			図番	防振ｼｰﾄ（L=290）
製図	積水化学工業株式会社	年月日	2009.10	承認印	