品名	ADスリム継手RR　125A 横枝100A 125-100×80　差口　＜RQ18S＞

単位：mm

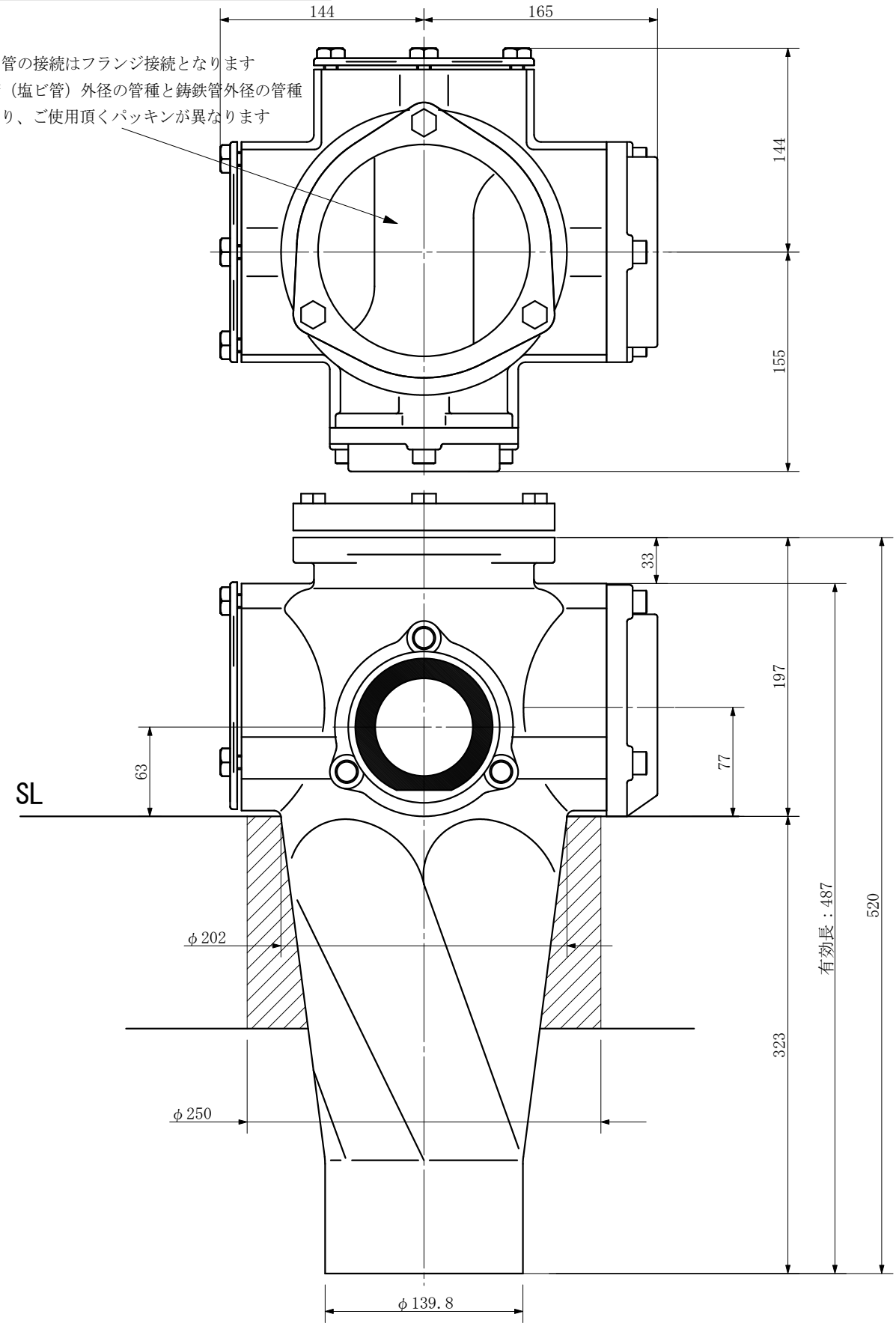

品名	ADスリム継手RR　125A 横枝100A 125-100×80　差口　＜RQ18S＞			図番	
製図	積水化学工業株式会社	年月日	2003.04	承認印	