品名	ADスリム継手RRﾛﾝｸﾞﾀｲﾌﾟ 125A 3方向（差し口） 125-80×65×50　＜LQ8065S＞

単位：mm

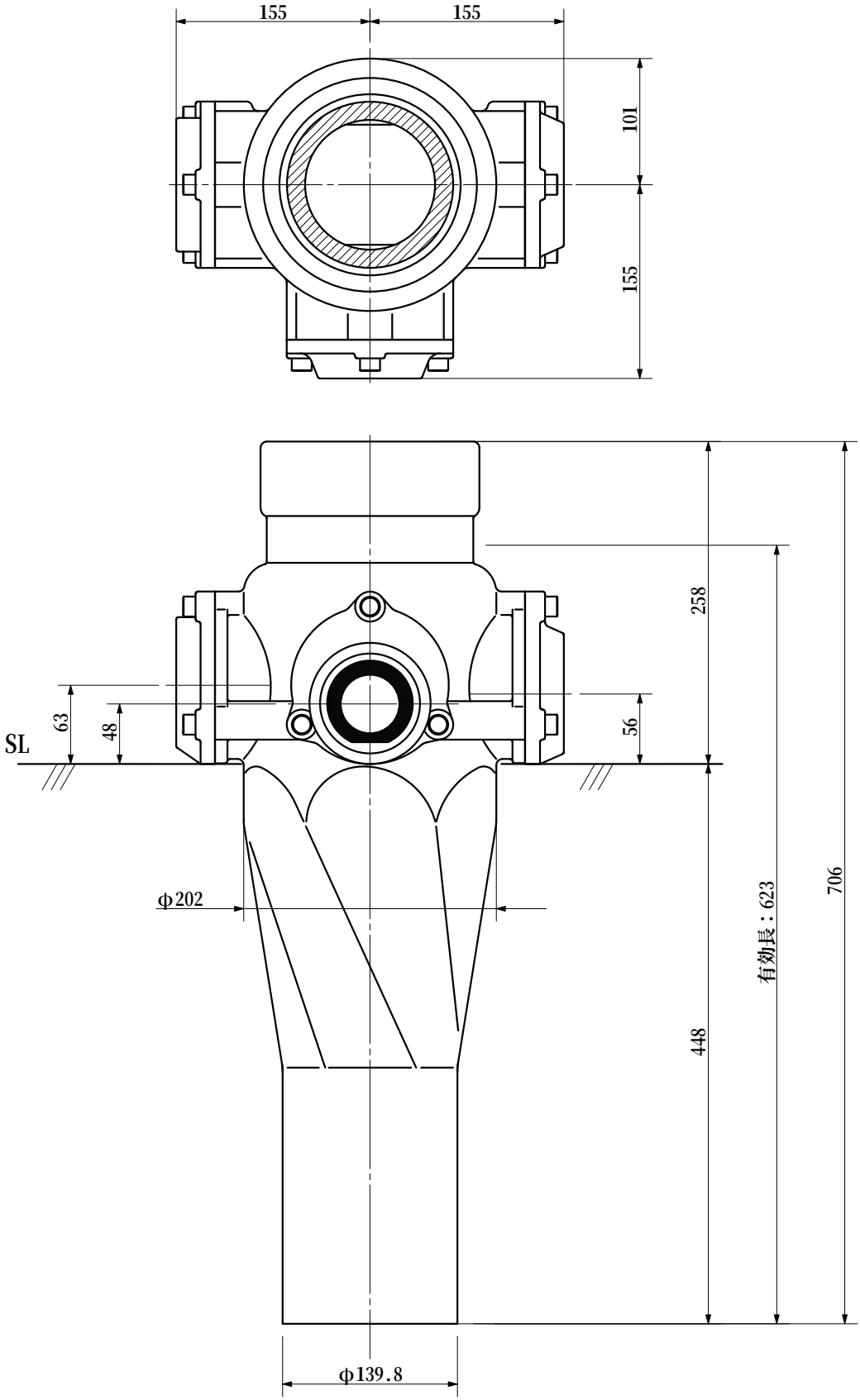

品名	ADスリム継手RRﾛﾝｸﾞﾀｲﾌﾟ 125A 3方向（差し口） 125-80×65×50　＜LQ8065S＞			図番	
製図	積水化学工業 株式会社	年月日	2003.03	承認印	