| 品名 | ADスリム継手RRﾛﾝｸﾞﾀｲﾌﾟ 125A 3方向（差し口）<br>125-80×65×65　＜LQ8066S＞ |
|---|---|

単位：mm

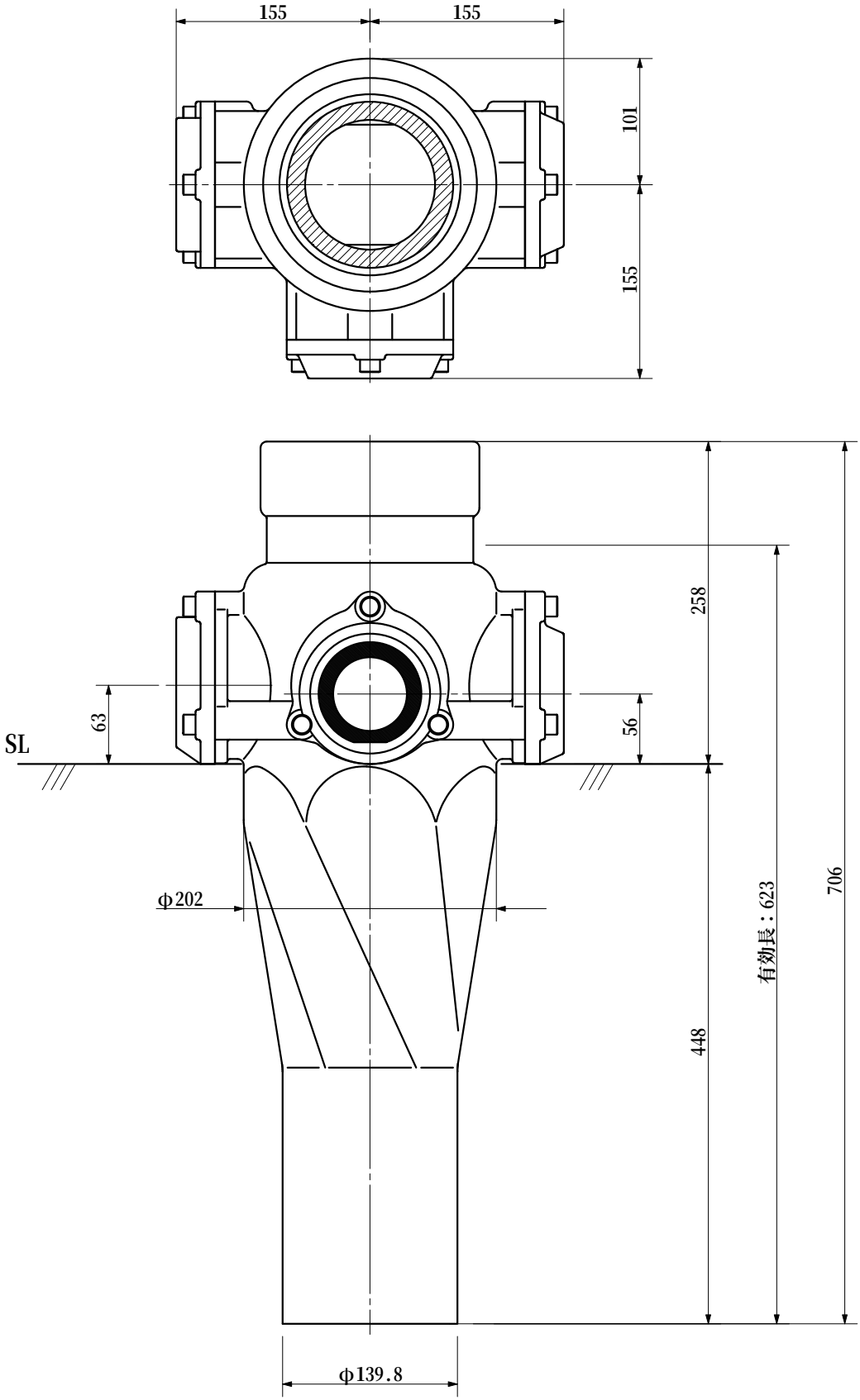


| 品名 | ADスリム継手RRﾛﾝｸﾞﾀｲﾌﾟ 125A 3方向（差し口）<br>125-80×65×65　＜LQ8066S＞ | | | 図番 | |
|---|---|---|---|---|---|
| 製図 | 積水化学工業<br>株式会社 | 年月日 | 2003.03 | 承認印 | |