品名	ADスリム継手RRﾛﾝｸﾞﾀｲﾌﾟ 125A 2方向（受け口） 125-80×50　　＜LQ8005U＞

単位：mm

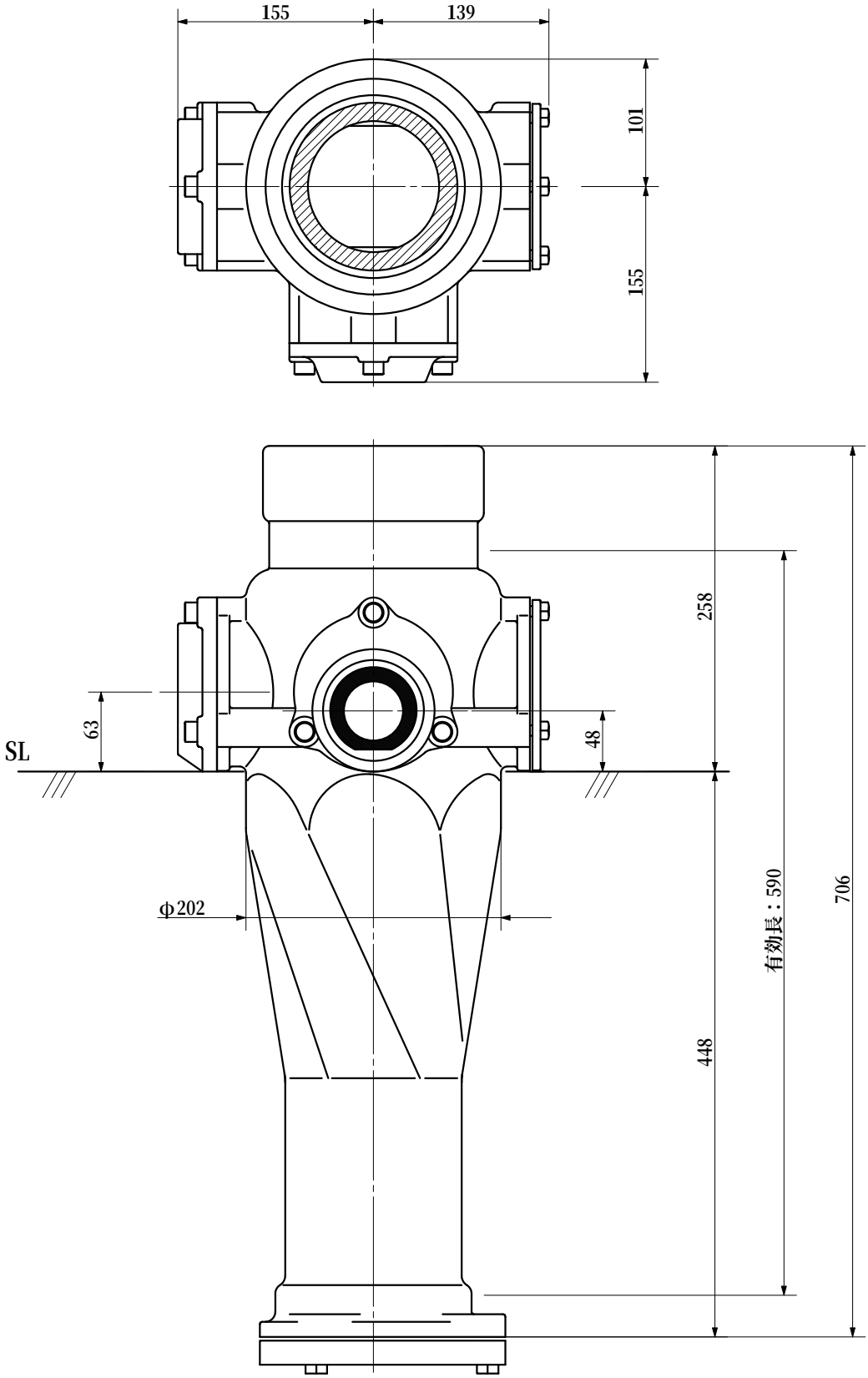

品名	ADスリム継手RRﾛﾝｸﾞﾀｲﾌﾟ 125A 2方向（受け口） 125-80×50　　＜LQ8005U＞			図番	
製図	積水化学工業株式会社	年月日	2003.03	承認印	