品名	ADスリム継手RR　125A 3方向（差し口） 125-80×65×50　　＜RQ8056S＞

単位：mm

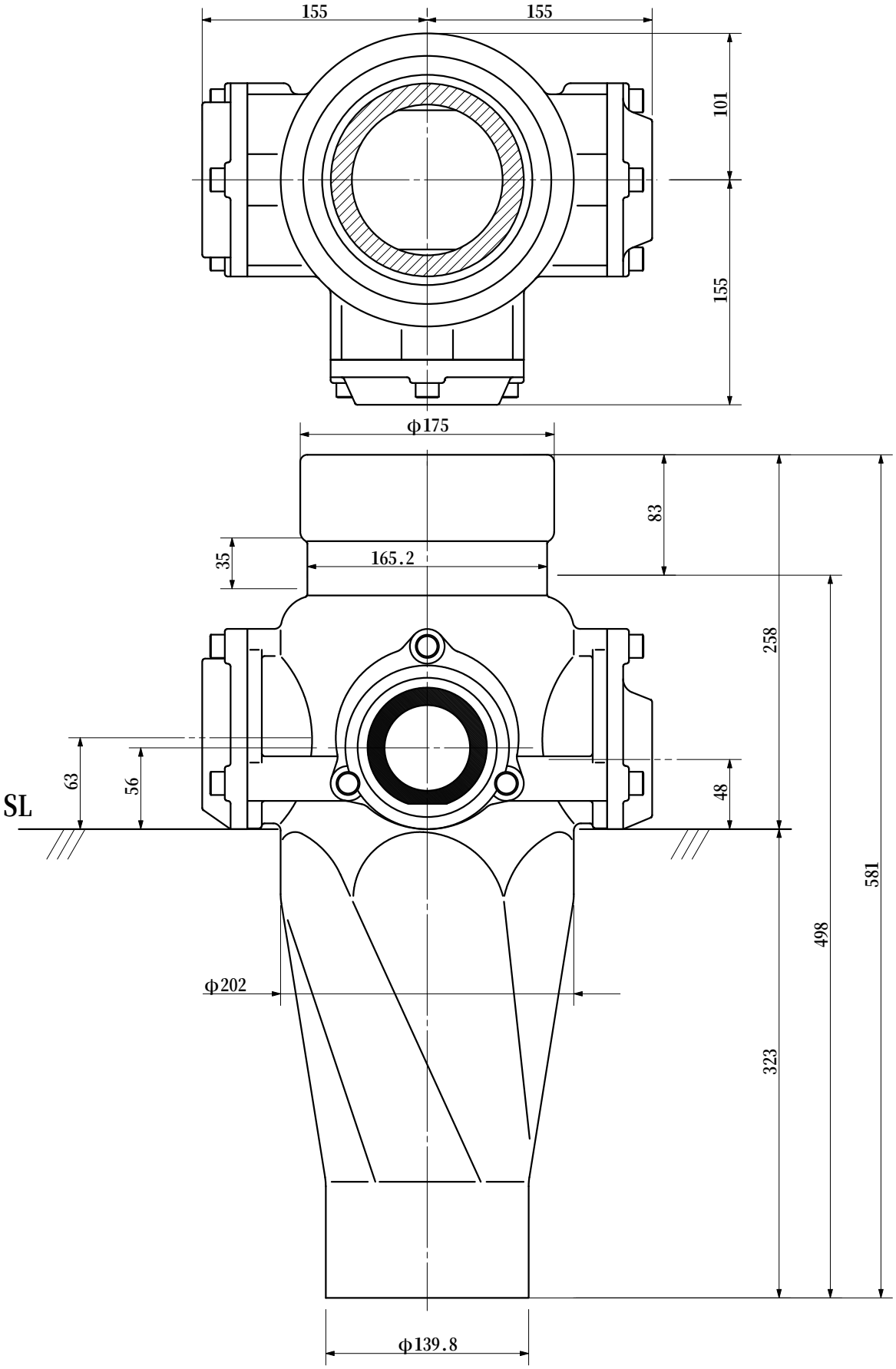

品名	ADスリム継手RR　125A 3方向（差し口） 125-80×65×50　　＜RQ8056S＞			図番	
製図	積水化学工業 株式会社	年月日	2000.11	承認印	