品名	ADスリム継手RR　125A 2方向（差し口） 125-65×50　　＜RQ605S＞

単位：mm

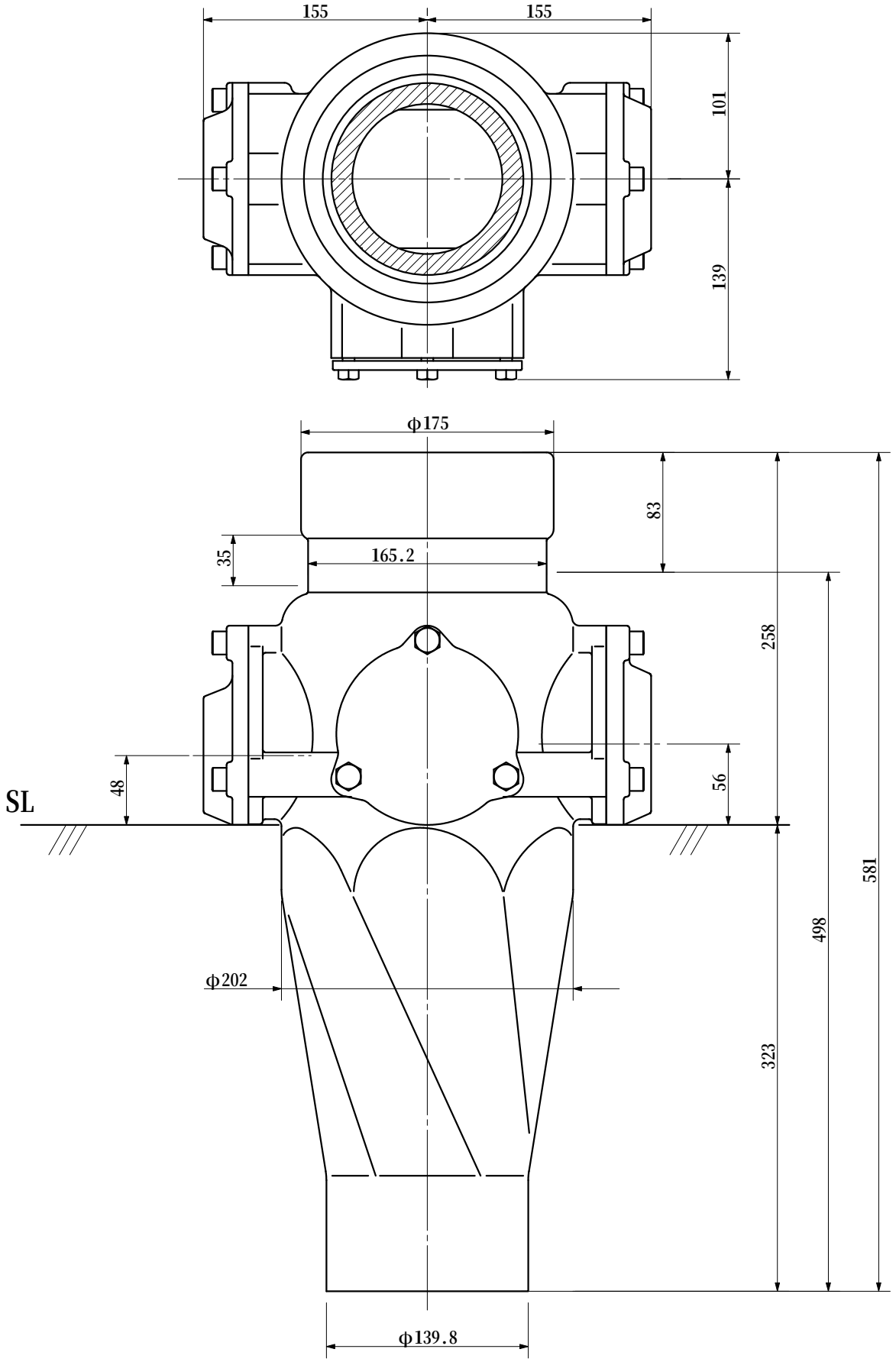

品名	ADスリム継手RR　125A 2方向（差し口） 125-65×50　　＜RQ605S＞			図番	
製図	積水化学工業 株式会社	年月日	2000.11	承認印	