品名	ADスリム継手RR 横枝100A 4方向（差し口） 100-100×100×80×65 ＜SA1186S＞

単位：mm

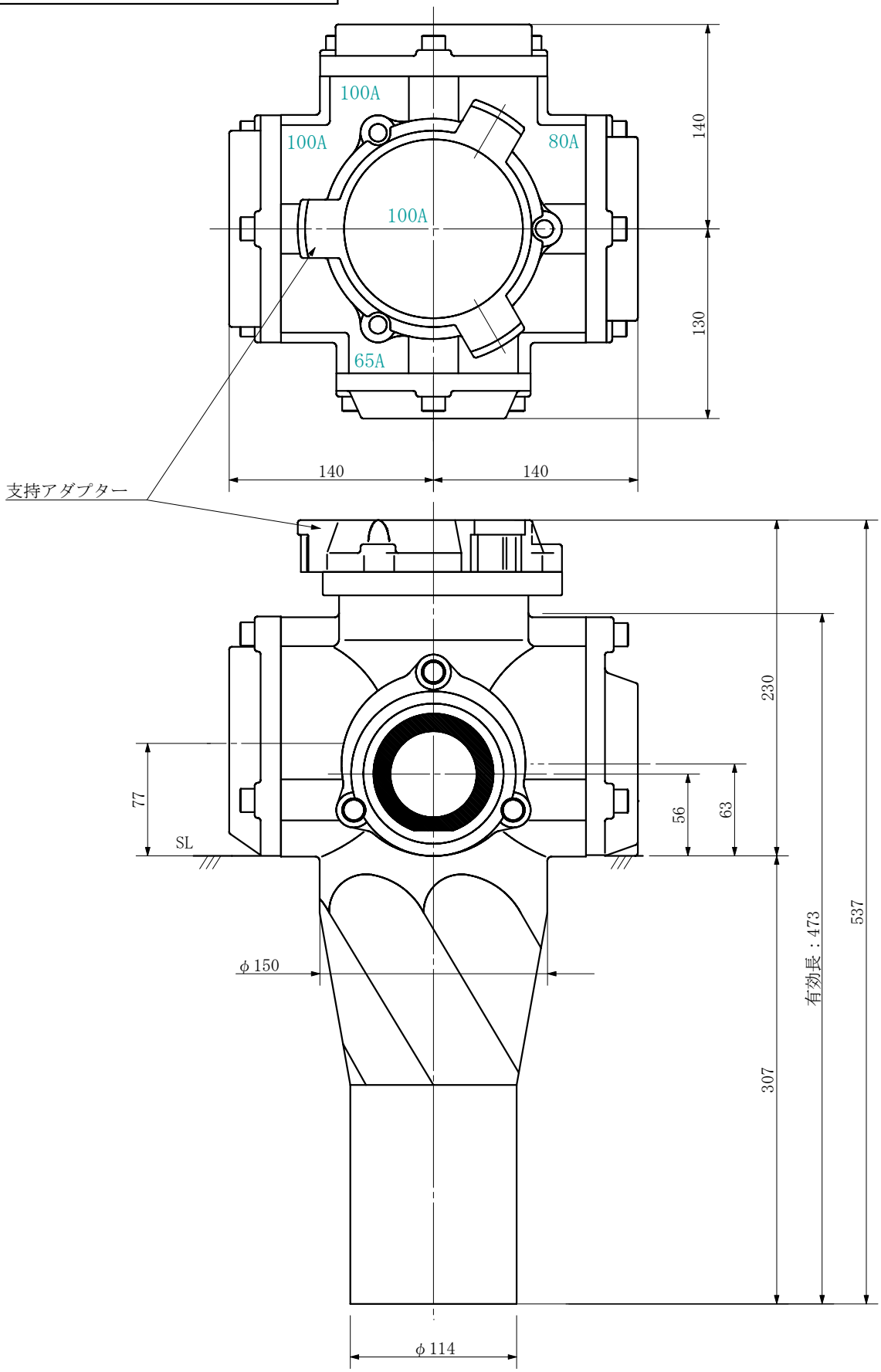

品名	ADスリム継手RR 横枝100A 4方向（差し口） 100-100×100×80×65 ＜SA1186S＞			図番	
製図	積水化学工業 株式会社	年月日	2019.09	承認印	