品名	ADスリム継手RR 横枝100A 3方向（差し口） 100-100×65×80 ＜SA1068S＞

単位：mm

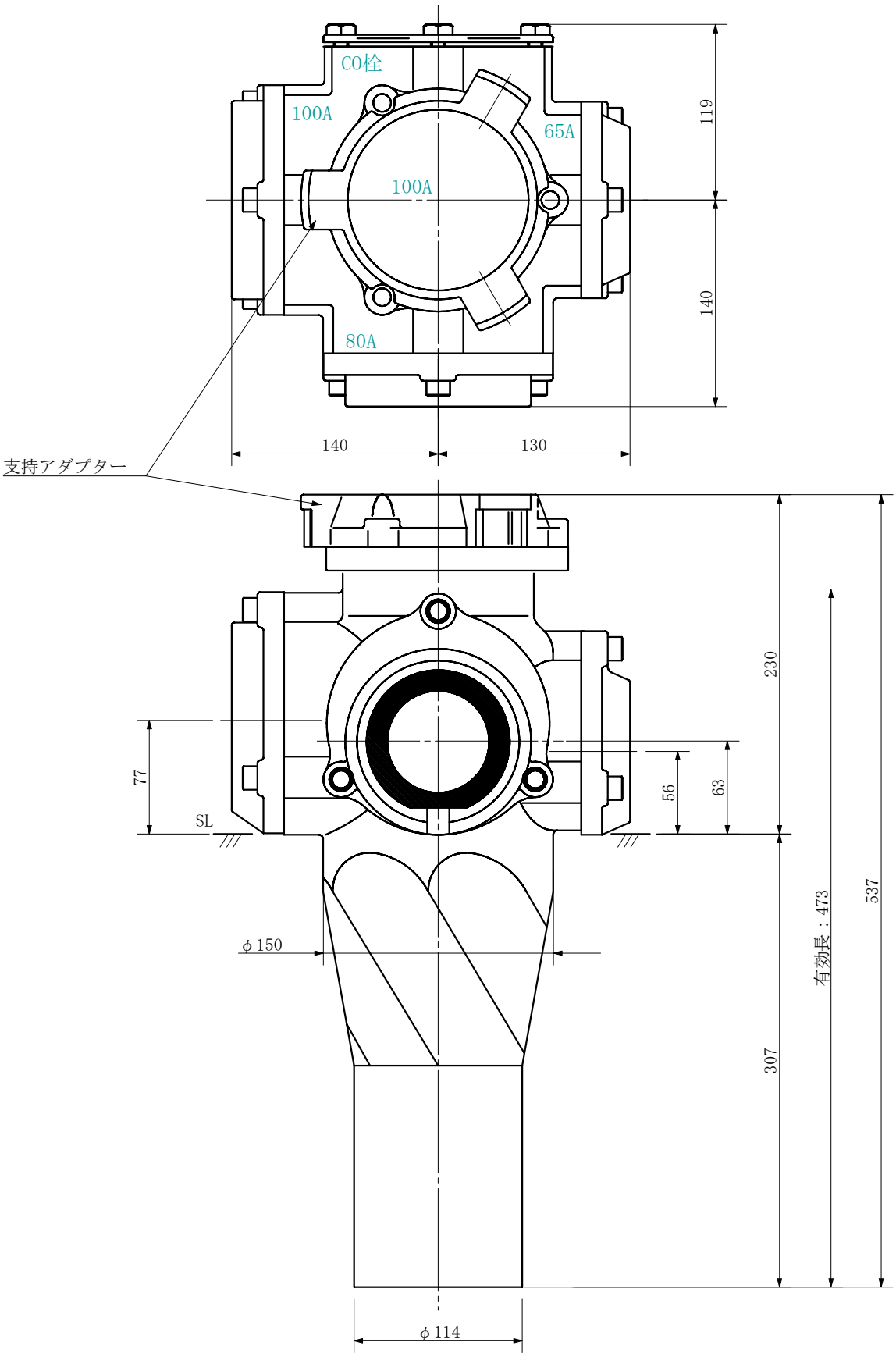

品名	ADスリム継手RR 横枝100A 3方向（差し口） 100-100×65×80 ＜SA1068S＞			図番	
製図	積水化学工業株式会社	年月日	2019.09	承認印	