品名	ADｽﾘﾑ継手RRｴﾙﾎﾞ付 100A 4方向（差し口） 100 -80L×80×65×80　＜EA8868S＞

単位：mm

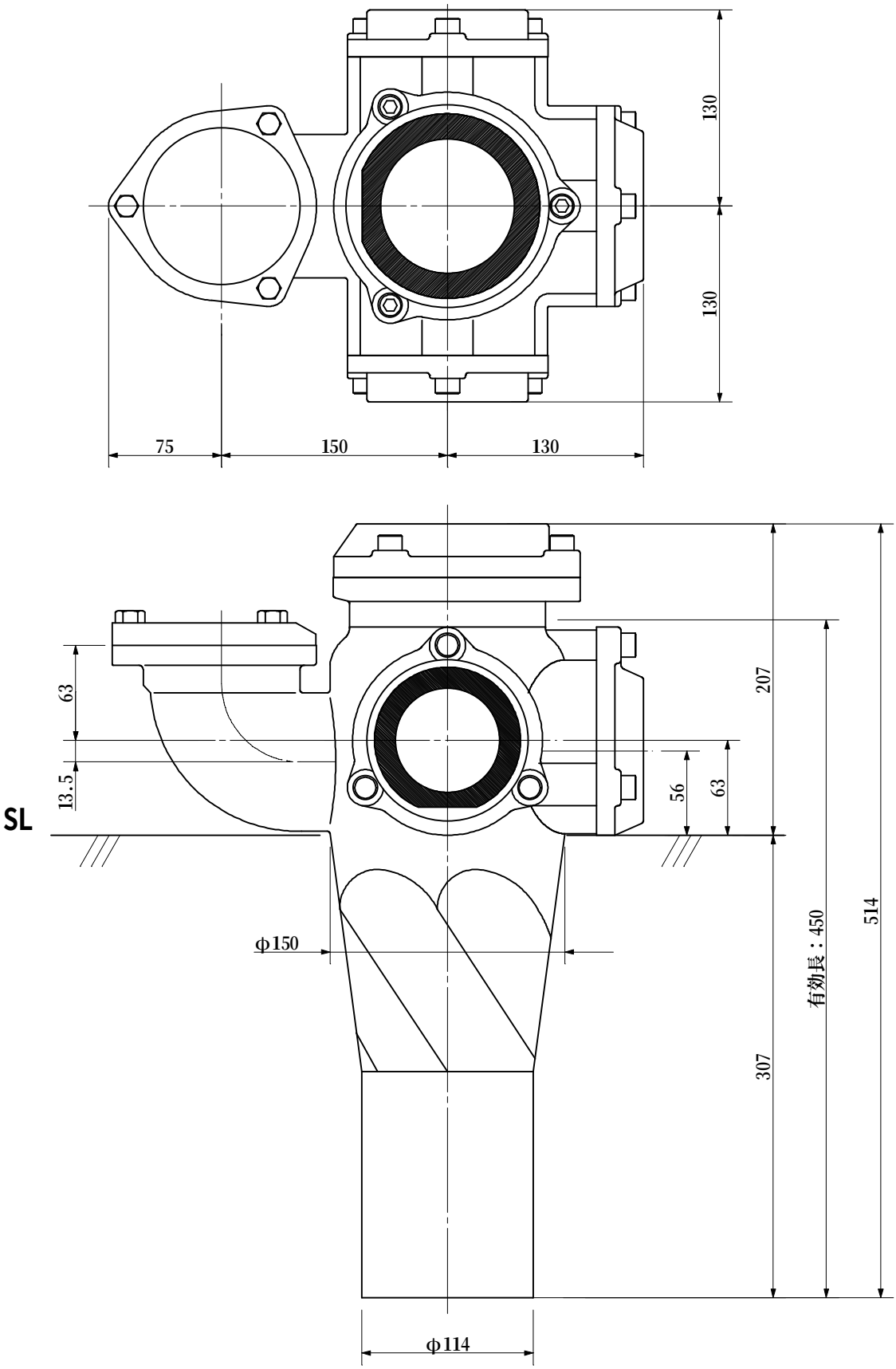

品名	ADｽﾘﾑ継手RRｴﾙﾎﾞ付 100A 4方向（差し口） 100 -80L×80×65×80　＜EA8868S＞			図番	
製図	積水化学工業 株式会社	年月日	2011.12	承認印	