| 品名 | ADｽﾘﾑ継手RRｴﾙﾎﾞ付 100A 2方向（受け口）<br>100-80L×65 ＜EA806U＞ |
|---|---|

単位：mm

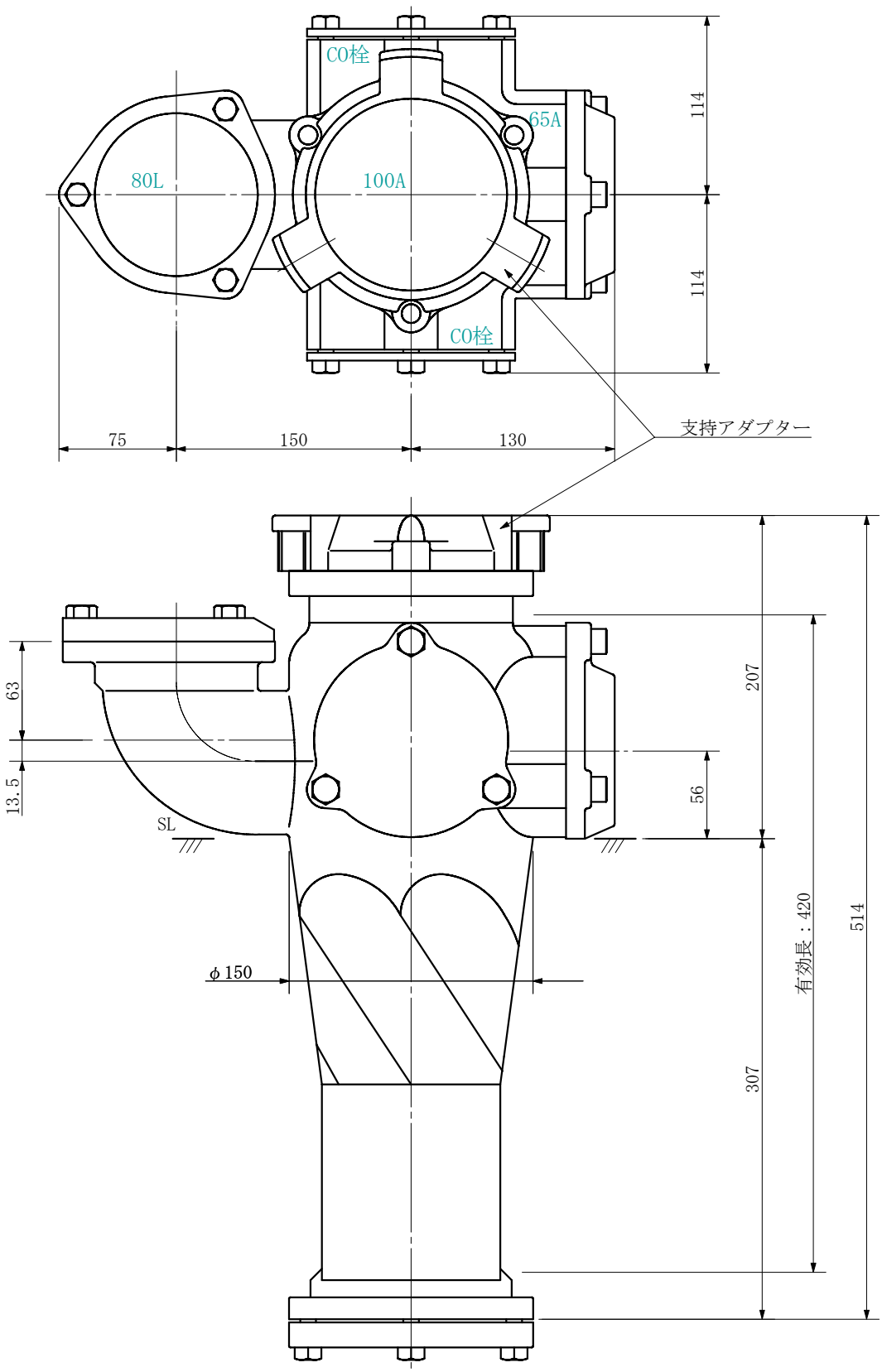


| 品名 | ADｽﾘﾑ継手RRｴﾙﾎﾞ付 100A 2方向（受け口）<br>100-80L×65 ＜EA806U＞ | | | 図番 | |
|---|---|---|---|---|---|
| 製図 | 積水化学工業株式会社 | 年月日 | 2019.08 | 承認印 | |