品名	ADスリム継手RRﾛﾝｸﾞﾀｲﾌﾟ 100A 3方向（受け口） 100-80×65×50　＜LA8065U＞

単位：mm

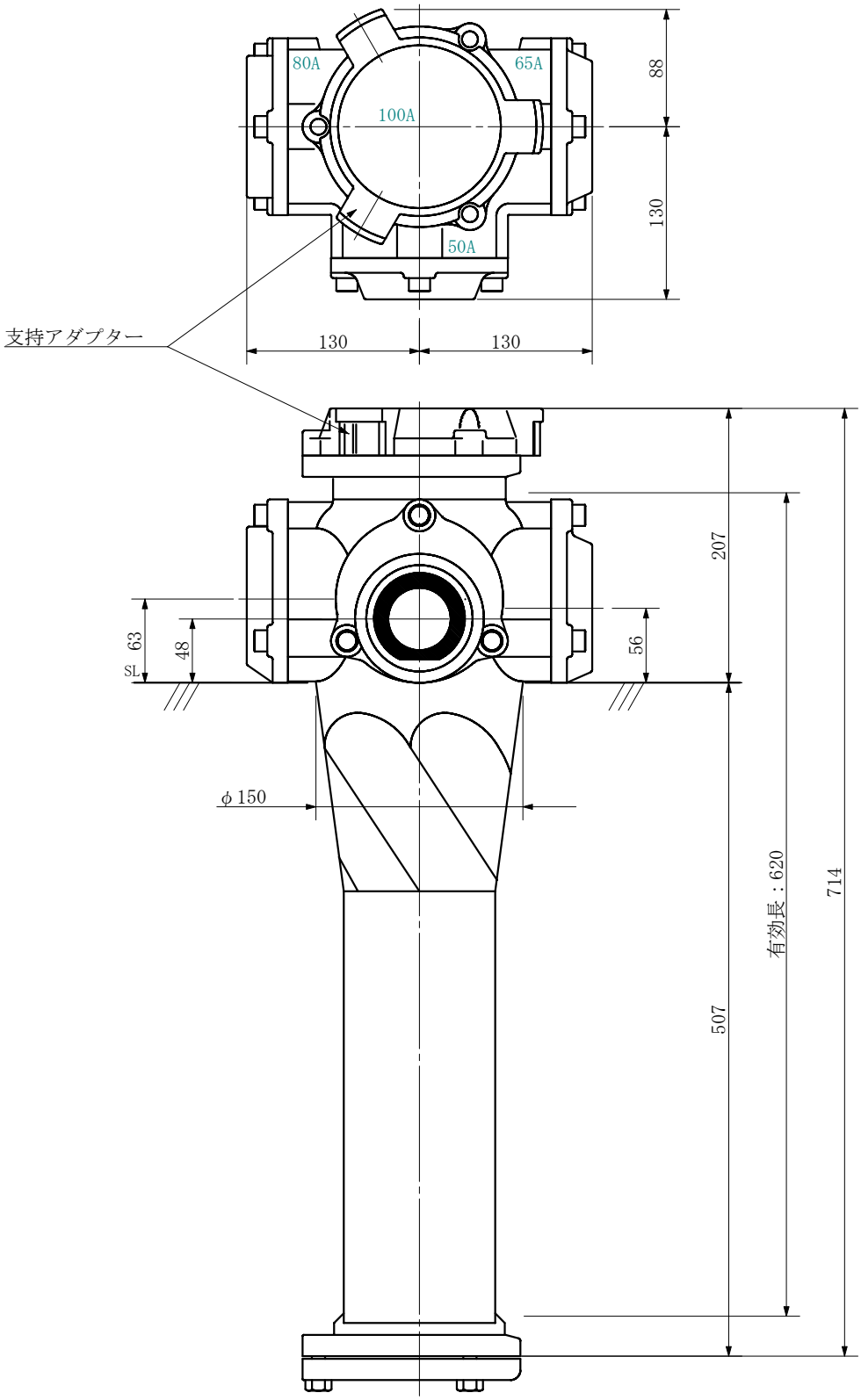

品名	ADスリム継手RRﾛﾝｸﾞﾀｲﾌﾟ 100A 3方向（受け口） 100-80×65×50　＜LA8065U＞			図番	
製図	積水化学工業株式会社	年月日	2019.08	承認印	