品名	ADスリム継手RRﾛﾝｸﾞﾀｲﾌﾟ 100A 3方向（差し口） 100-80×65×80　＜LA868S＞

単位：mm

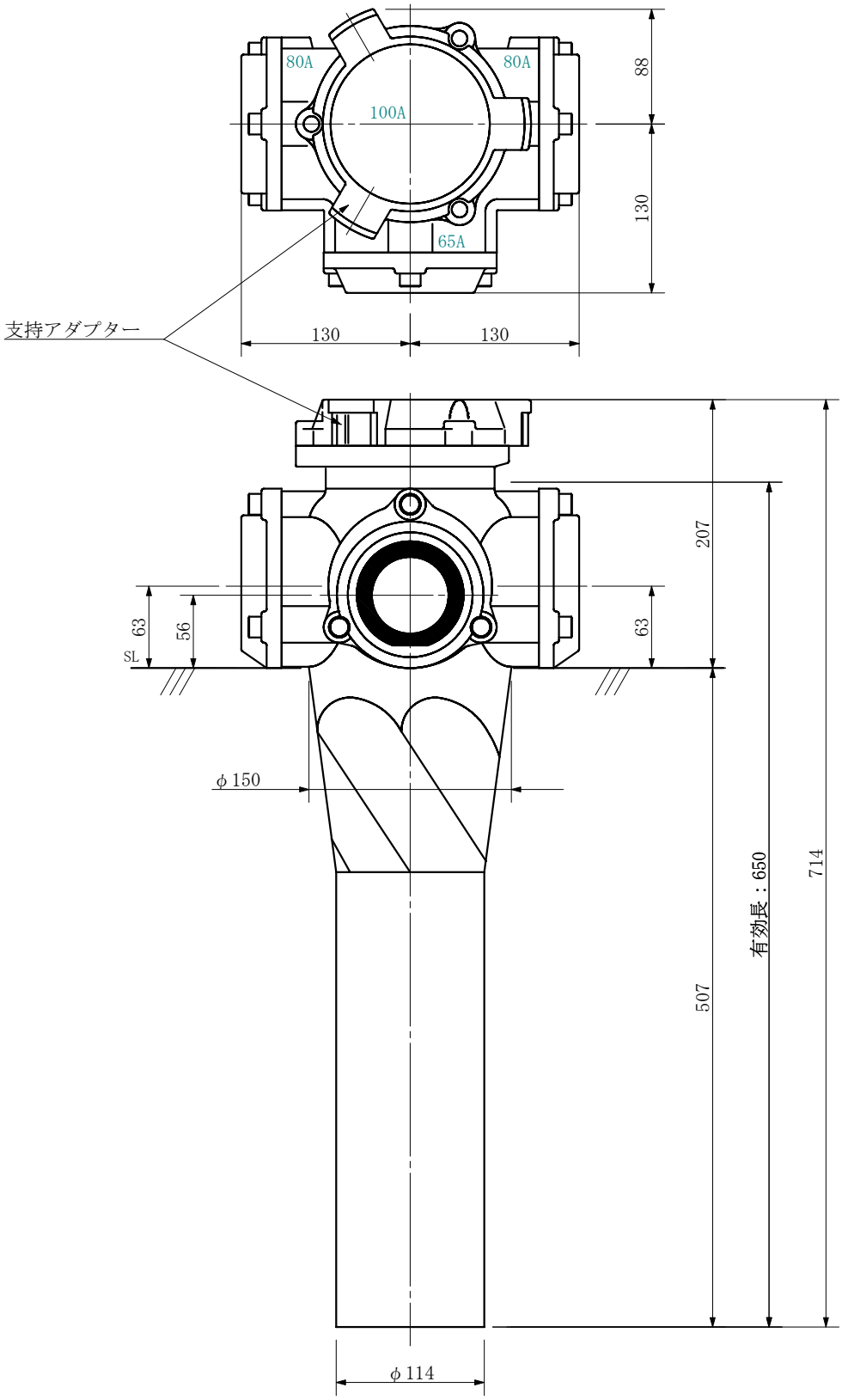

品名	ADスリム継手RRﾛﾝｸﾞﾀｲﾌﾟ 100A 3方向（差し口） 100-80×65×80　＜LA868S＞			図番	
製図	積水化学工業株式会社	年月日	2019.08	承認印	