品名	ADスリム継手RRﾛﾝｸﾞﾀｲﾌﾟ 100A 2方向（差し口） 100-80×50　＜LA8005S＞

単位：mm

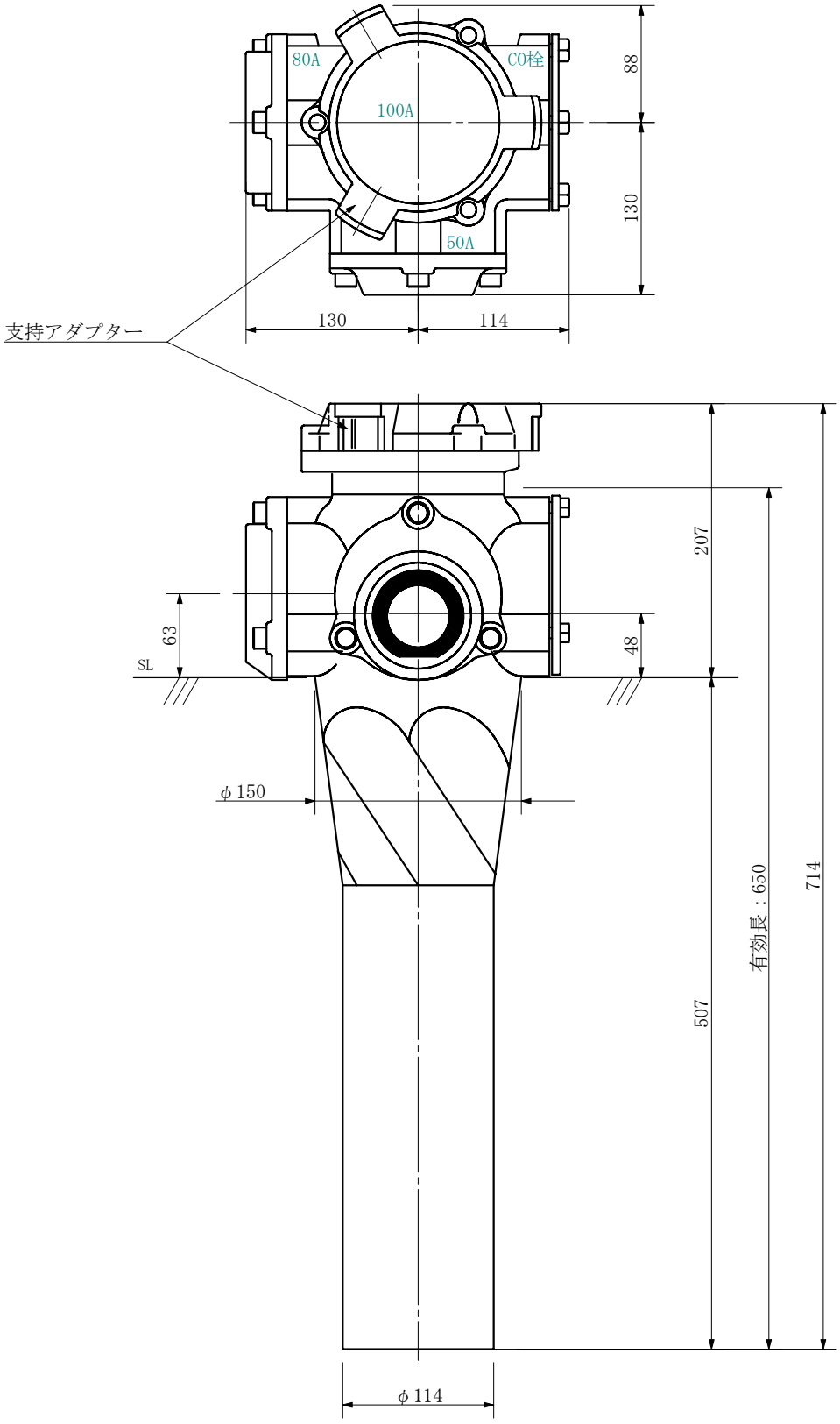

品名	ADスリム継手RRﾛﾝｸﾞﾀｲﾌﾟ 100A 2方向（差し口） 100-80×50　＜LA8005S＞			図番	
製図	積水化学工業株式会社	年月日	2019.08	承認印	