品名	ADスリム継手RRﾛﾝｸﾞﾀｲﾌﾟ 80A 3方向（差し口） 80-65×65×50　＜L8665S＞

単位：mm

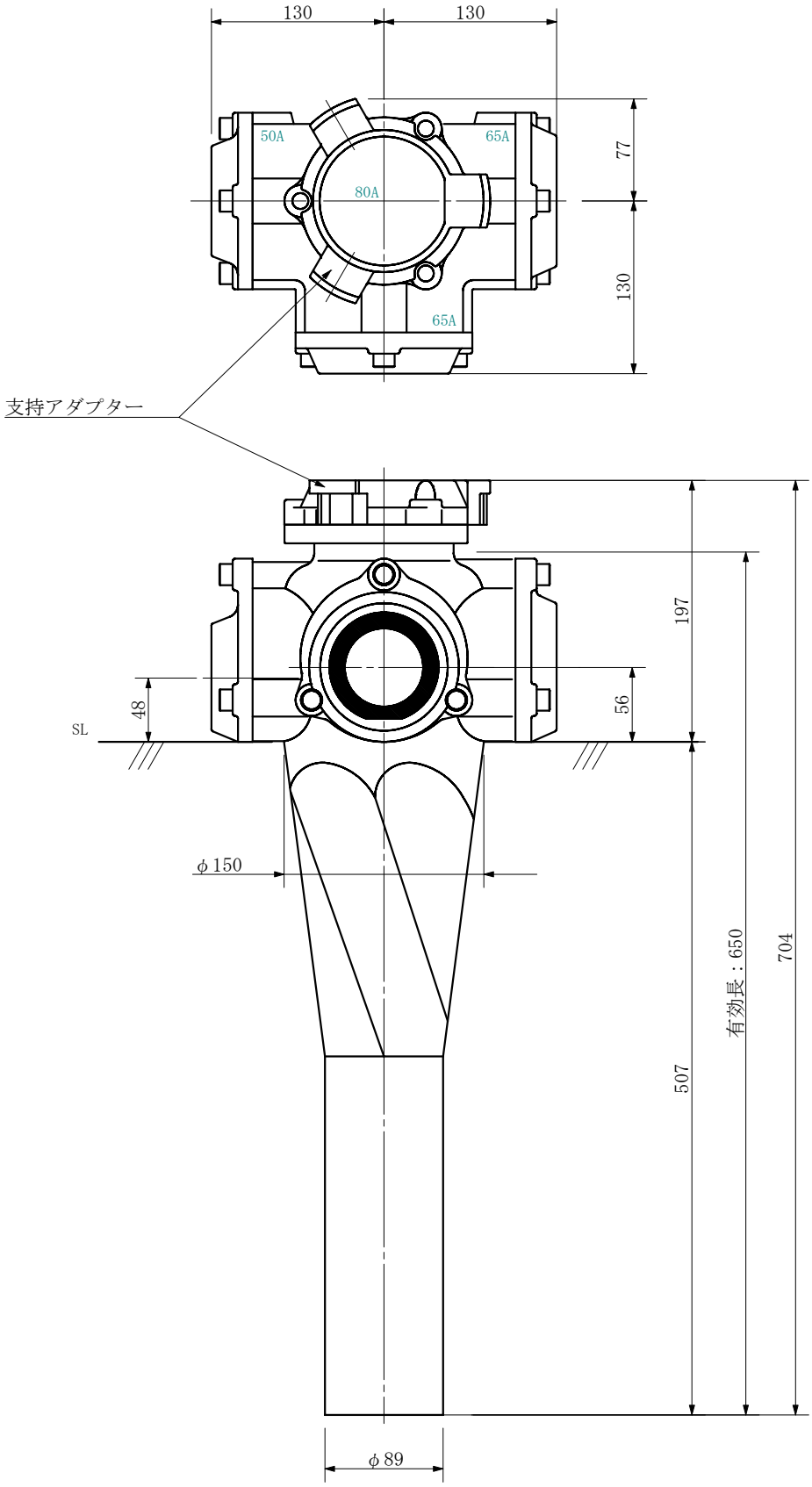

品名	ADスリム継手RRﾛﾝｸﾞﾀｲﾌﾟ 80A 3方向（差し口） 80-65×65×50　＜L8665S＞			図番	
製図	積水化学工業株式会社	年月日	2019.10	承認印	