品名	ADスリム継手RRﾛﾝｸﾞﾀｲﾌﾟ 80A 3方向（差し口） 80-80×50×65　＜L88506S＞

単位：mm

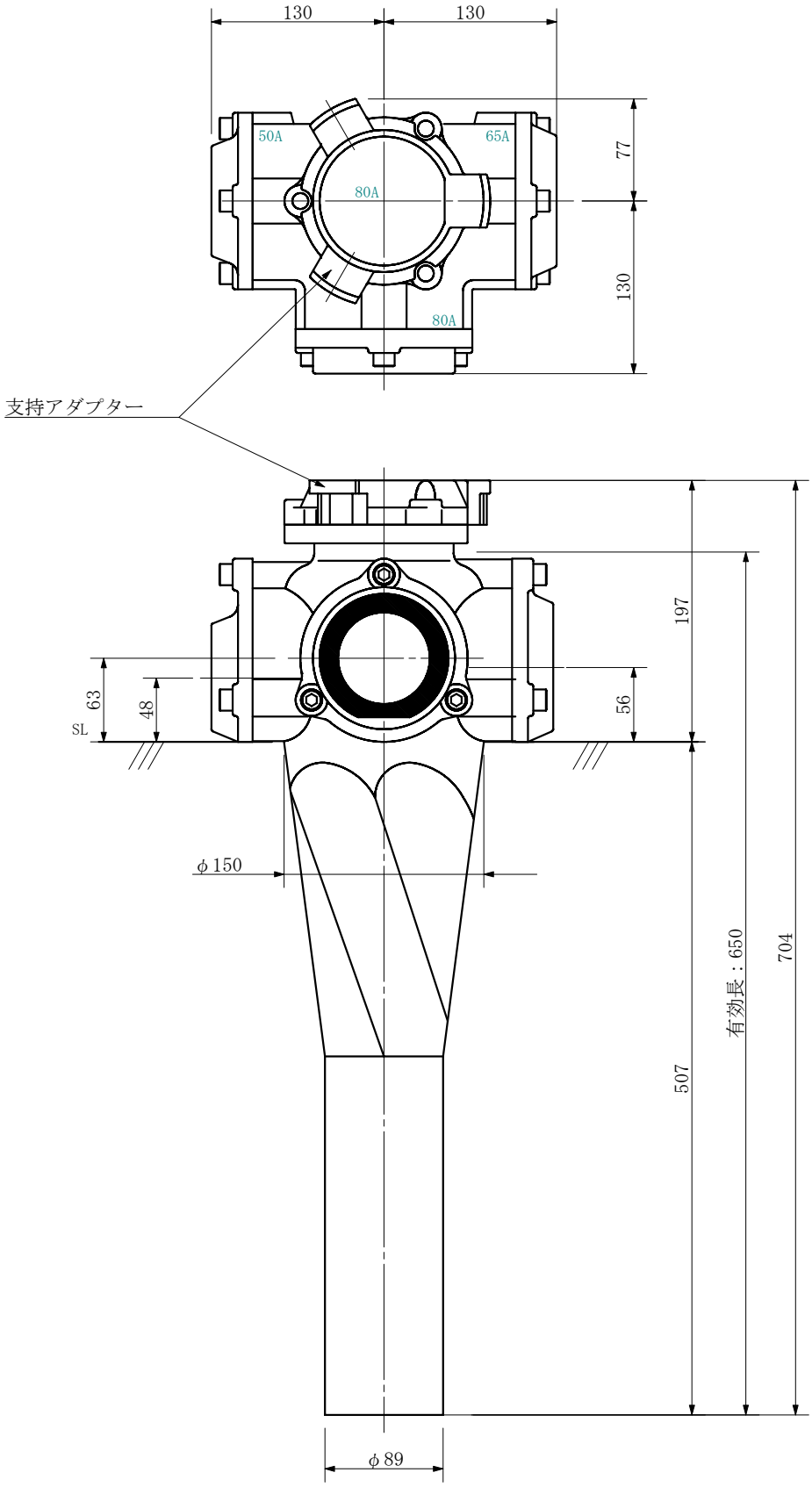

品名	ADスリム継手RRﾛﾝｸﾞﾀｲﾌﾟ 80A 3方向（差し口） 80-80×50×65　＜L88506S＞			図番	
製図	積水化学工業株式会社	年月日	2019.10	承認印	