品名	ADスリム継手RRﾛﾝｸﾞﾀｲﾌﾟ 80A 2方向（受け口） 80-80×50　＜L88005U＞

単位：mm

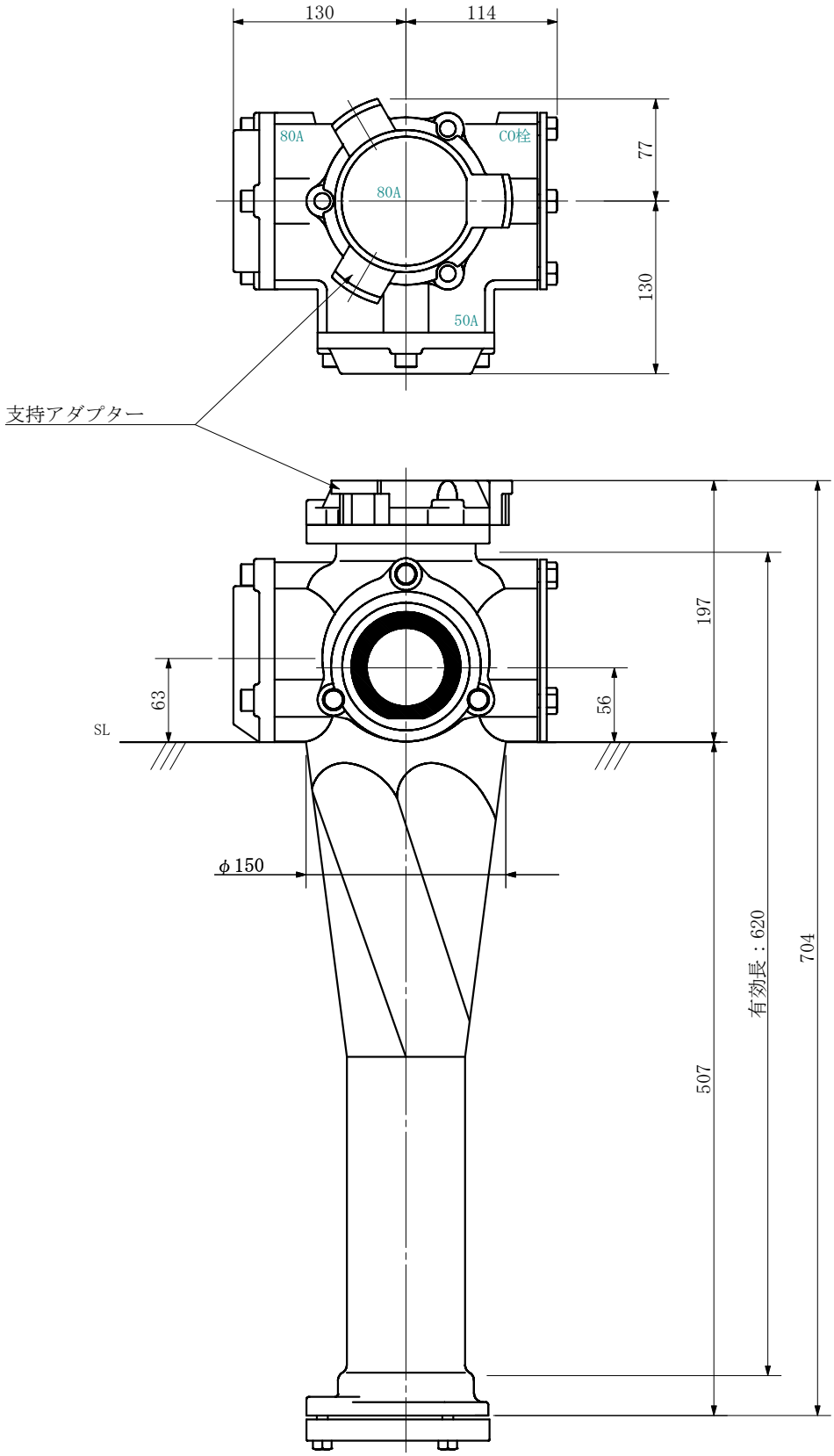

品名	ADスリム継手RRﾛﾝｸﾞﾀｲﾌﾟ 80A 2方向（受け口） 80-80×50　＜L88005U＞			図番	
製図	積水化学工業株式会社	年月日	2019.10	承認印	