品名	ADスリム継手RR　80A 2方向(受け口) 80-80×50　＜R858UN＞

単位：mm

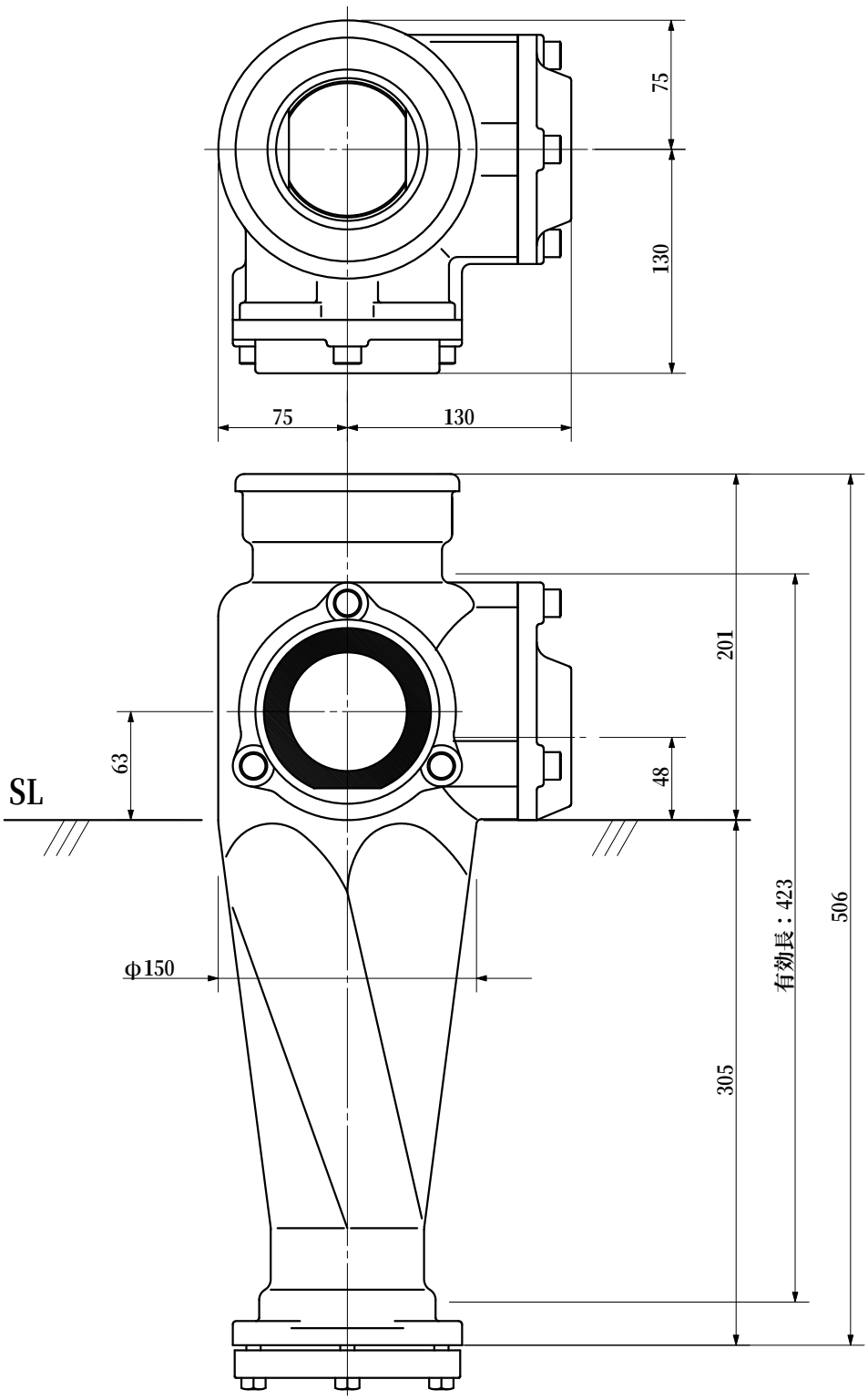

品名	ADスリム継手RR　80A 2方向(受け口) 80-80×50　＜R858UN＞			図番	
製図	積水化学工業 株式会社	年月日	2013.03	承認印	